KEY
CATALUNYA

Industrial Muelles traseros dintel 250mm

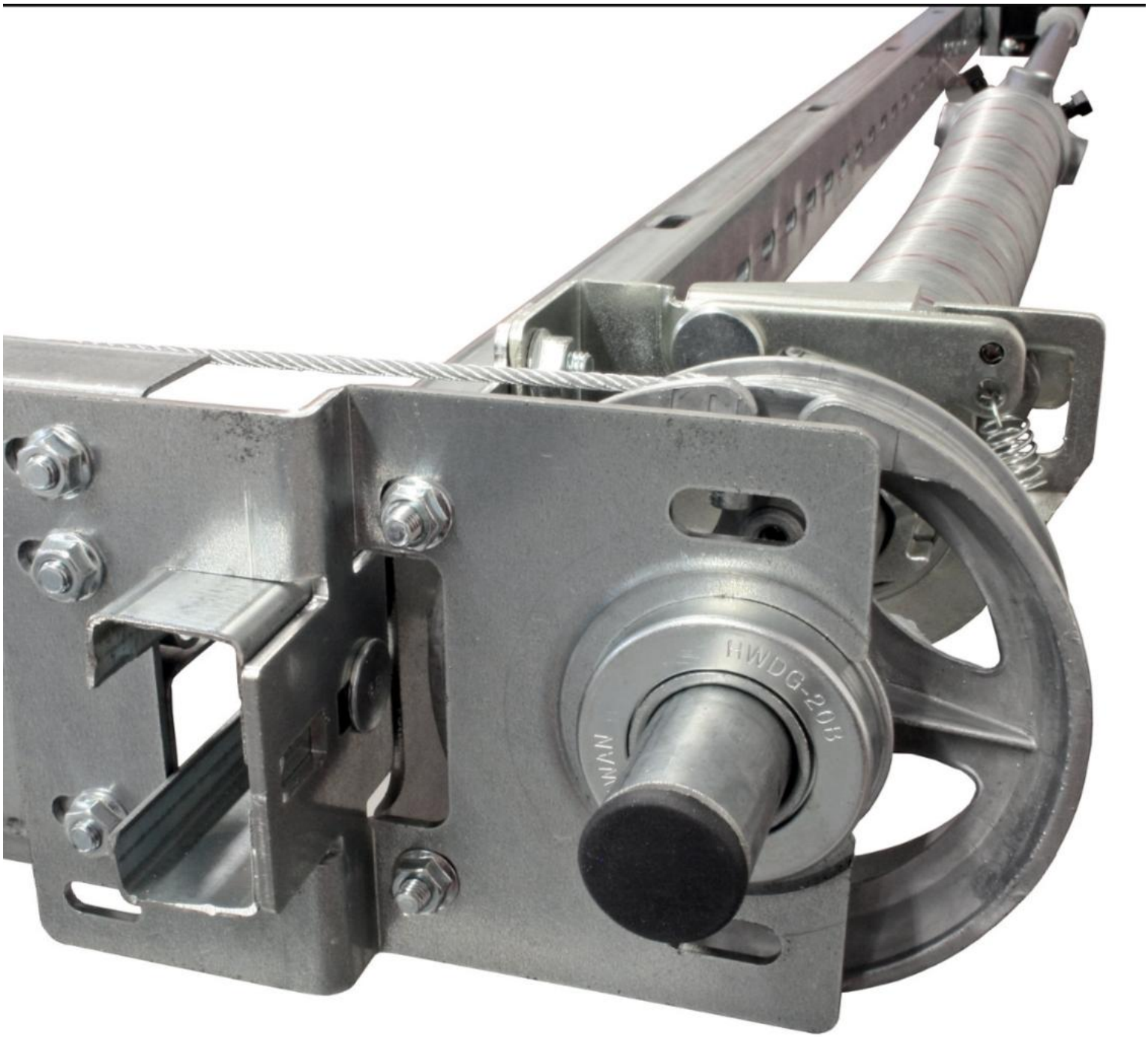

9 Nm
1062BF12
M6 x 12
1062M
M6
23 Nm
1071BF
M8x12
1068M
M8
10 Nm
1055BV
or other
10 Nm
WF
WF
21 Nm
1066TB
M8x20

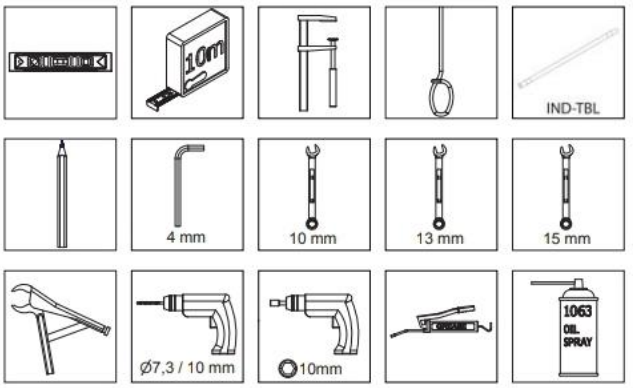
10m
IND-TBL
4 mm
10 mm
13 mm
15 mm
Ø7,3 / 10 mm
10mm
1063
OIL
SPRAY

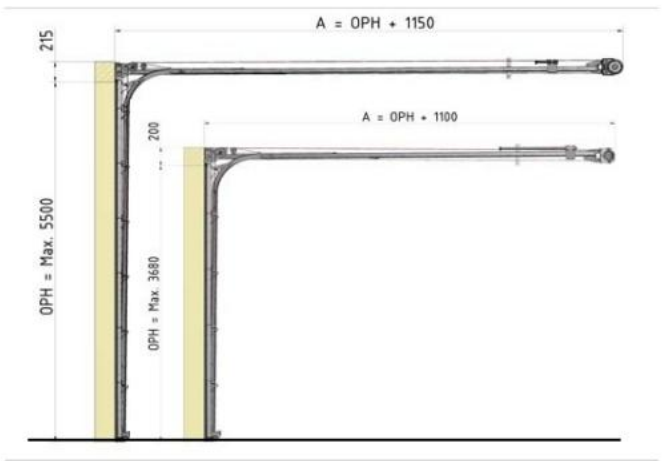
A = OPH + 1150
215
A = OPH + 1100
200
OPH = Max. 5500
OPH = Max. 3680

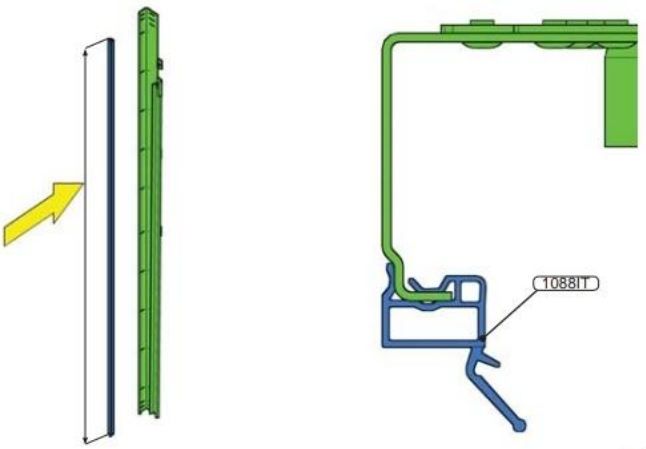
1088IT

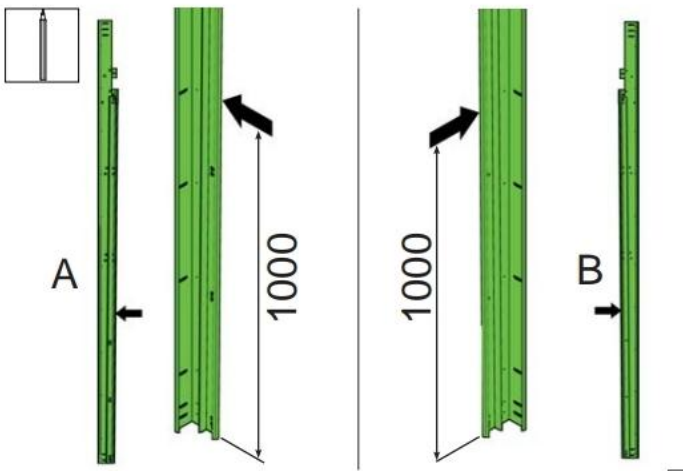
A
1000
1000
B

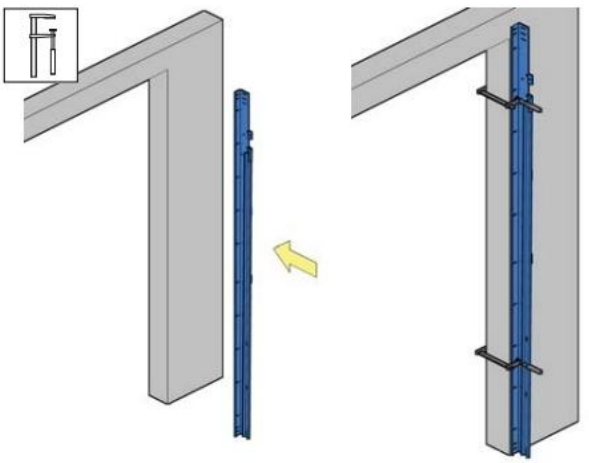

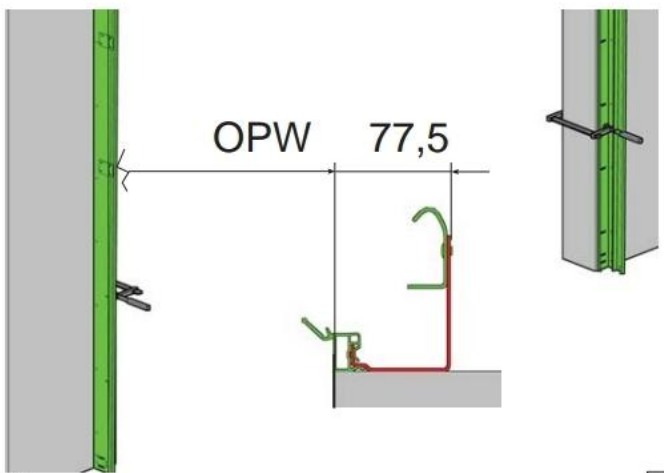
OPW
77,5

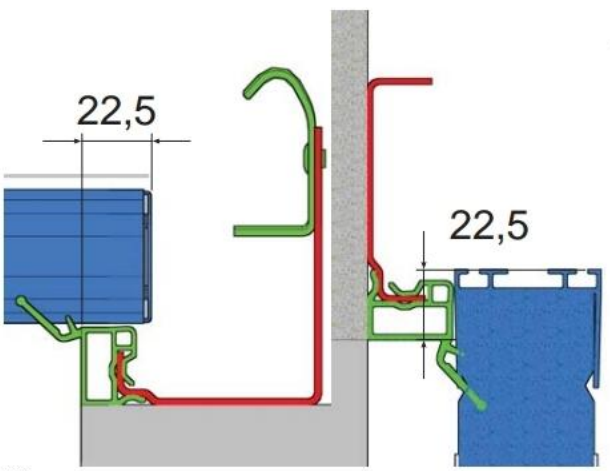
22,5
22,5

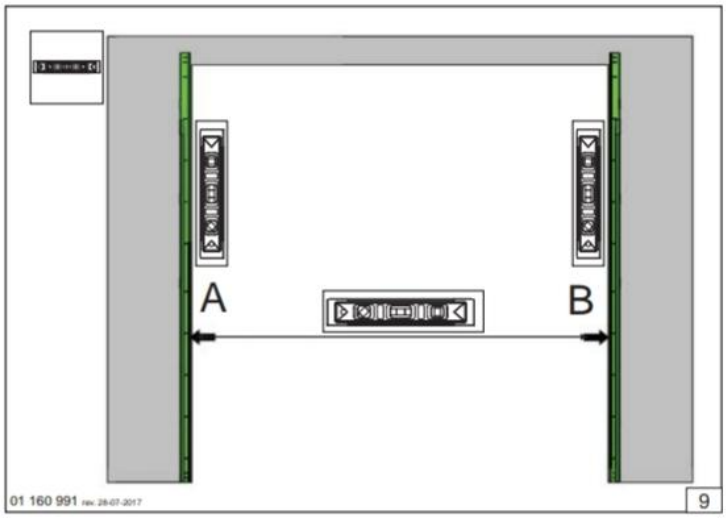
A
B
01 160 991 rev. 28-07-2017
9

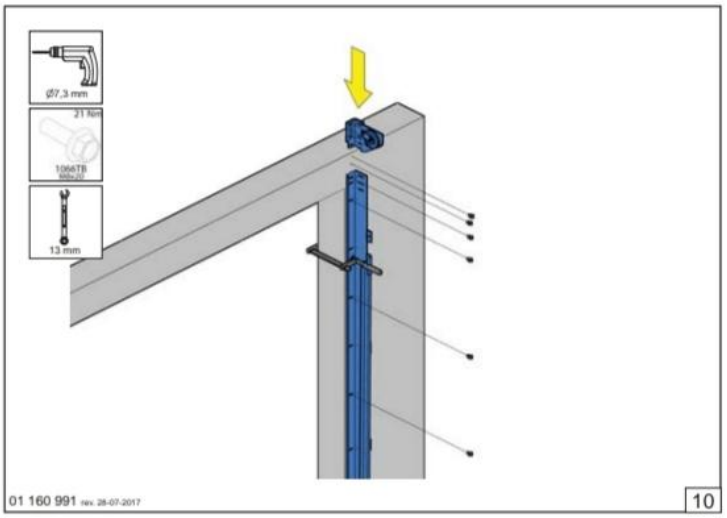
ø7,3 mm
31 Nm
1066TB
13 mm
01 160 991 rev. 28-07-2017
10

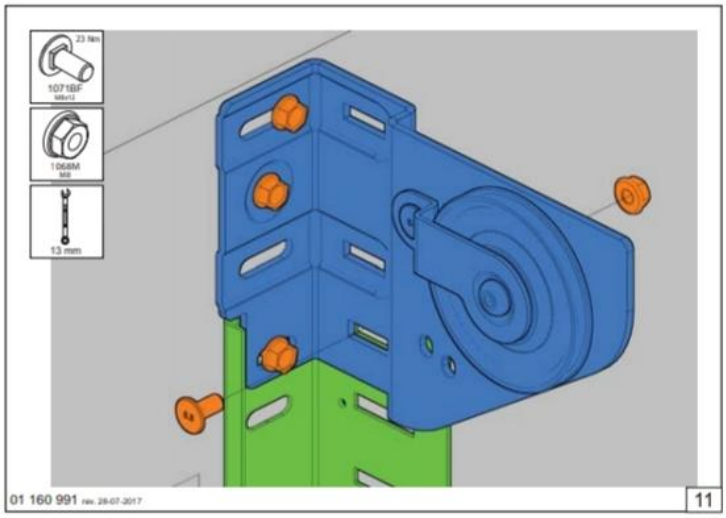
23 Nm
1071BF
M8x12
1068M
M8
13 mm
01 160 991 rev. 28-07-2017
11

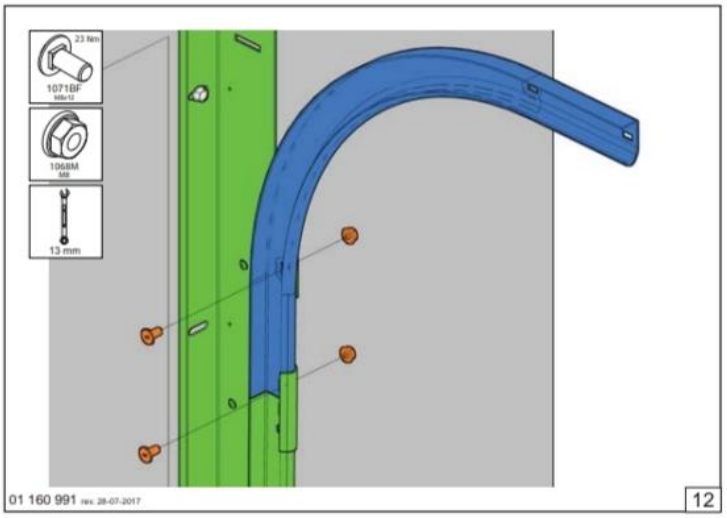
23 Nm
1071BF
M8x12
1068M
M8
13 mm
01 160 991 rev. 28-07-2017
12

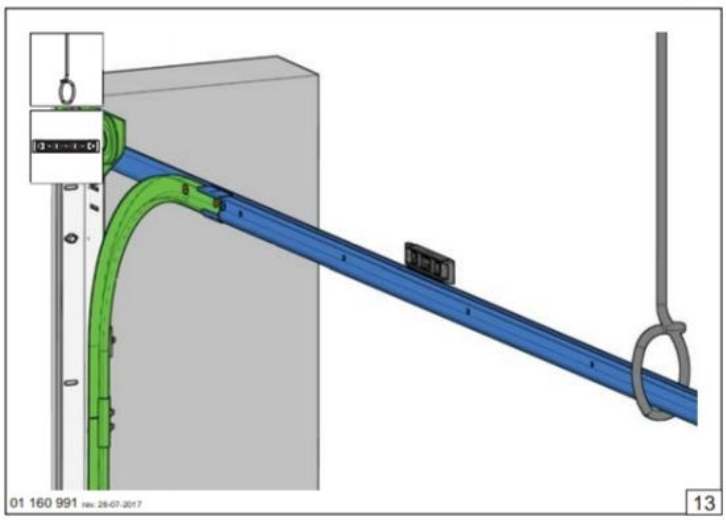
01 160 991 rev. 28-07-2017
13

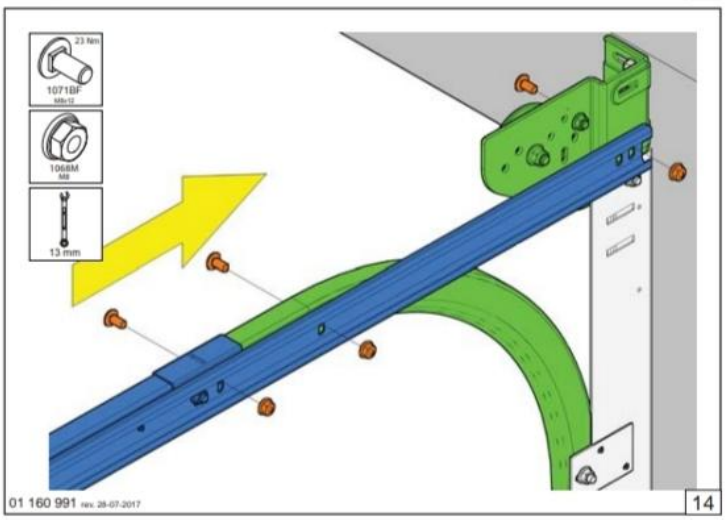
23 Nm
1071BF
M8x12
1068M
M8
13 mm
01 160 991 rev. 28-07-2017
14

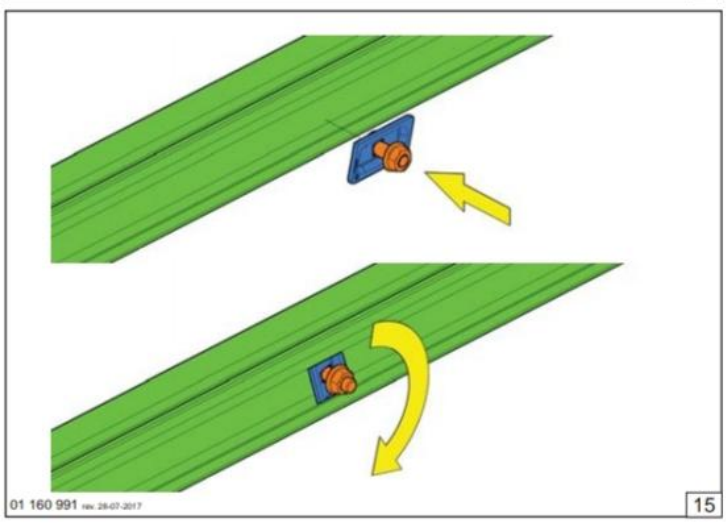
01 160 991 rev. 28-07-2017
15

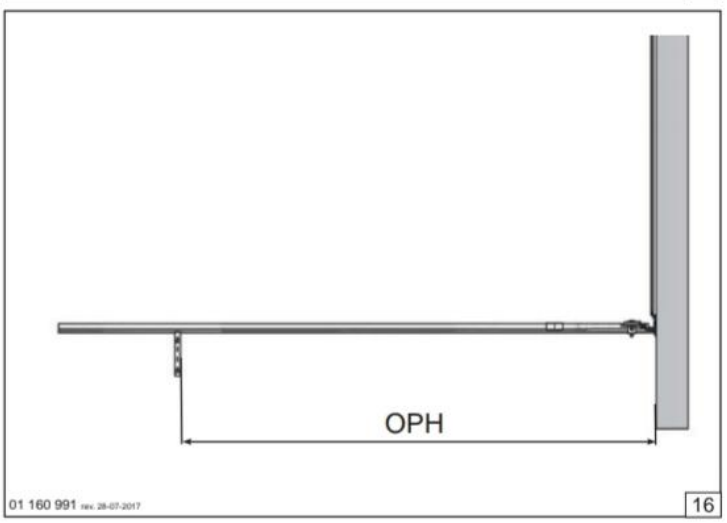
OPH
01 160 991 rev. 28-07-2017
16

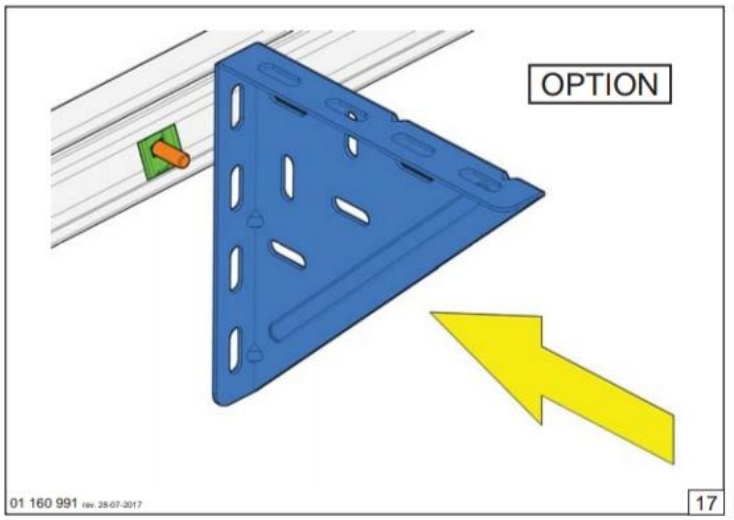
OPTION
01 160 991 rev. 28-07-2017
17

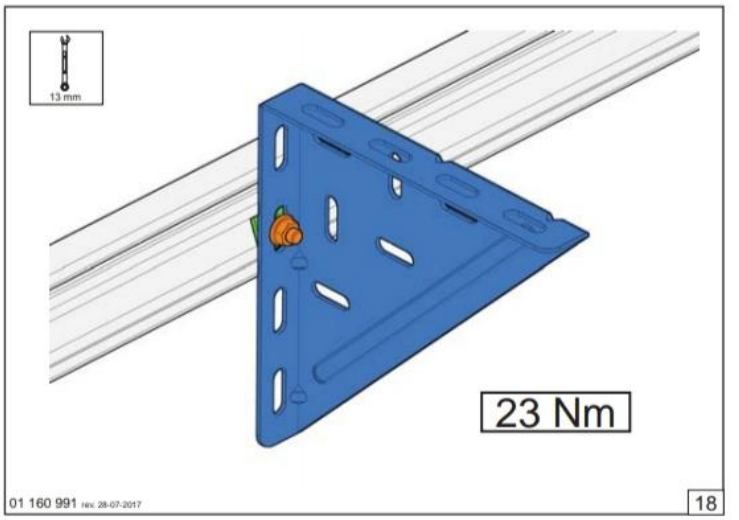
13 mm
23 Nm
01 160 991 rev. 28-07-2017
18

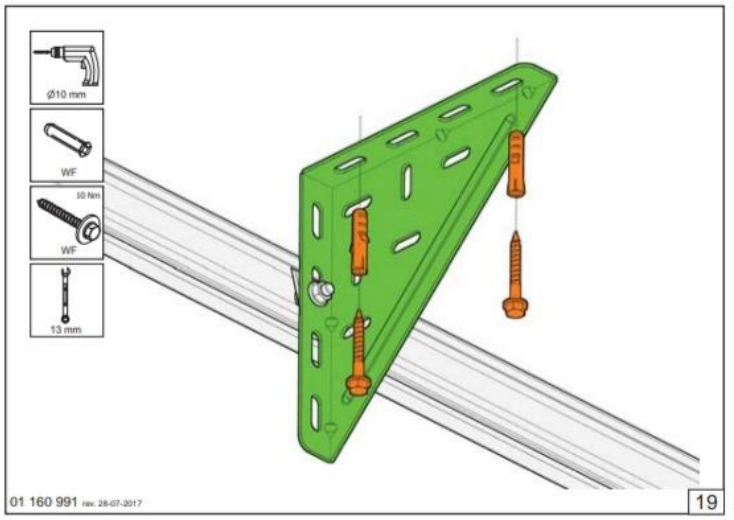
ø10 mm
WF
10 Nm
WF
13 mm
01 160 991 rev. 28-07-2017
19

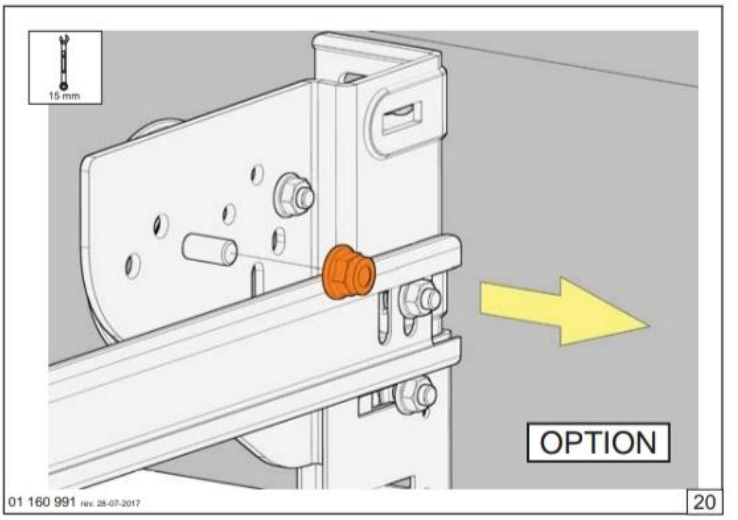
15 mm
OPTION
01 160 991 rev. 28-07-2017
20

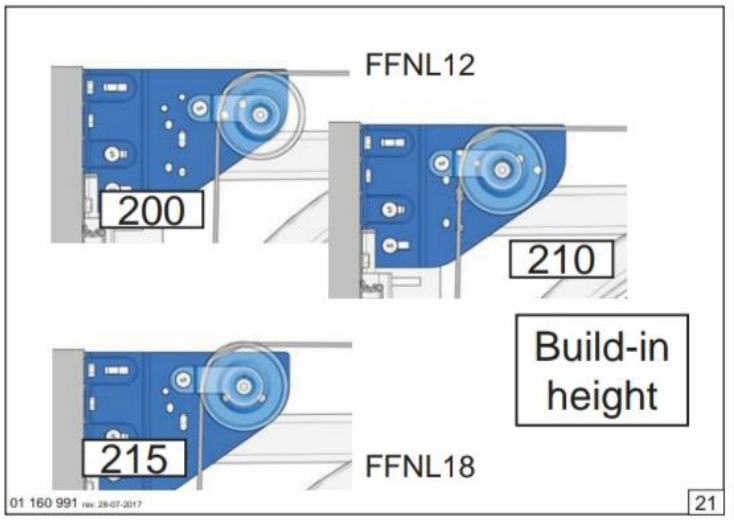
FFNL12
200
210
Build-in height
215
FFNL18
01 160 991 rev. 28-07-2017
21

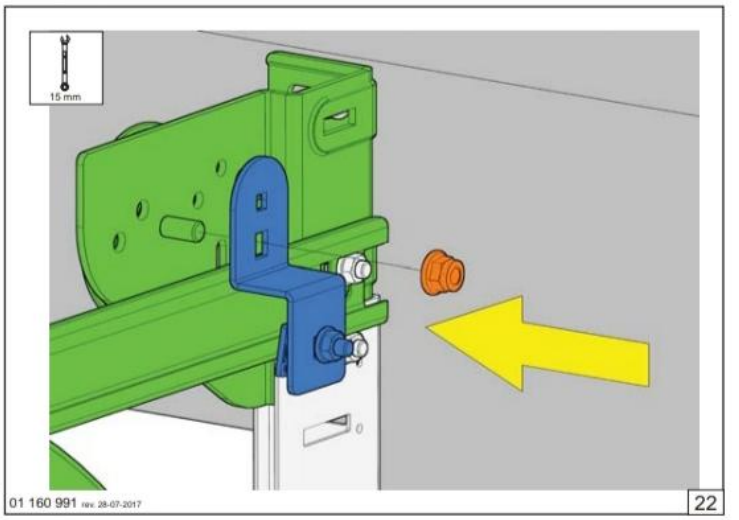
15 mm
01 160 991 rev. 28-07-2017
22

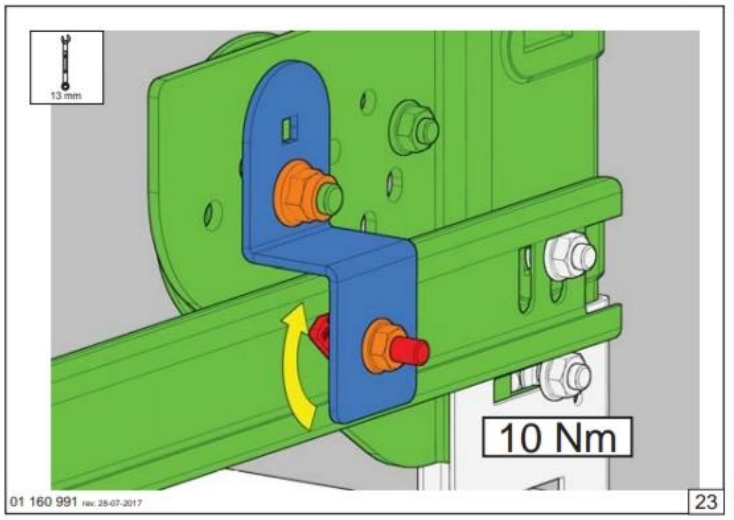
13 mm
10 Nm
01 160 991 rev. 28-07-2017
23

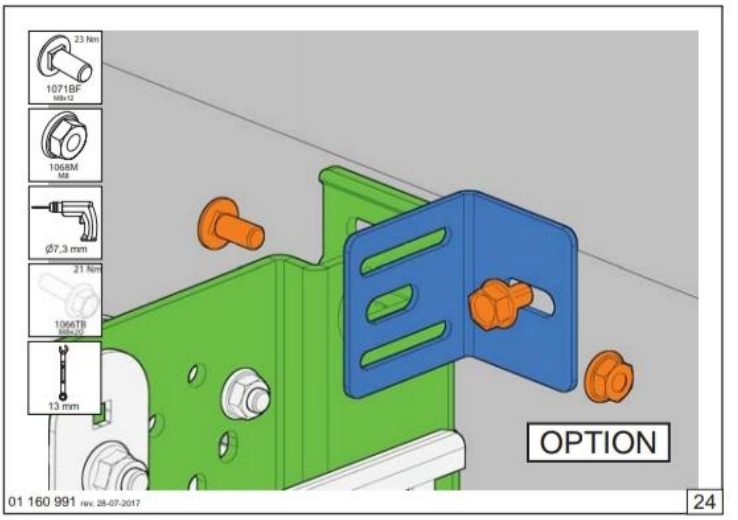
23 Nm
1071BF
M8x12
1068M
M8
ø7,3 mm
21 Nm
1066TB
M8x20
13 mm
OPTION
01 160 991 rev. 28-07-2017
24

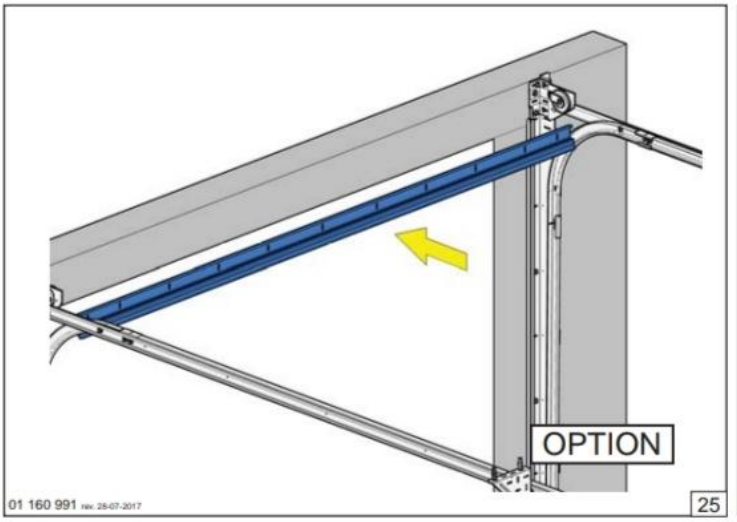
OPTION
01 160 991 rev. 28-07-2017
25

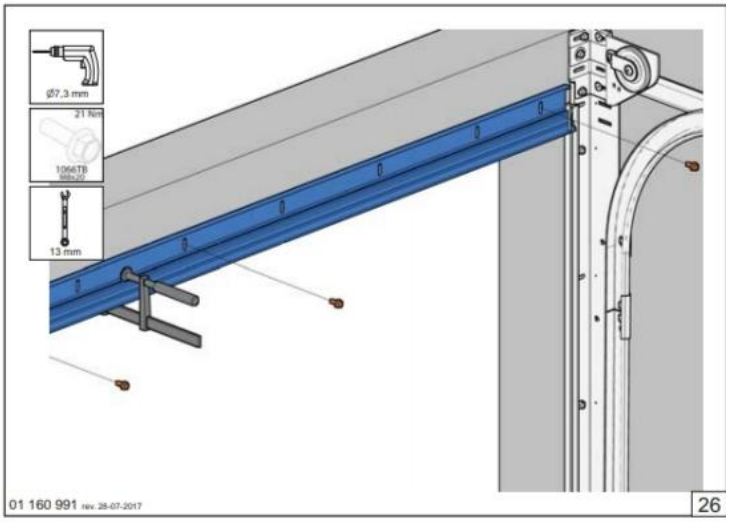
Ø7,3 mm
21 Nm
13 mm
01 160 991 rev. 28-07-2017
26

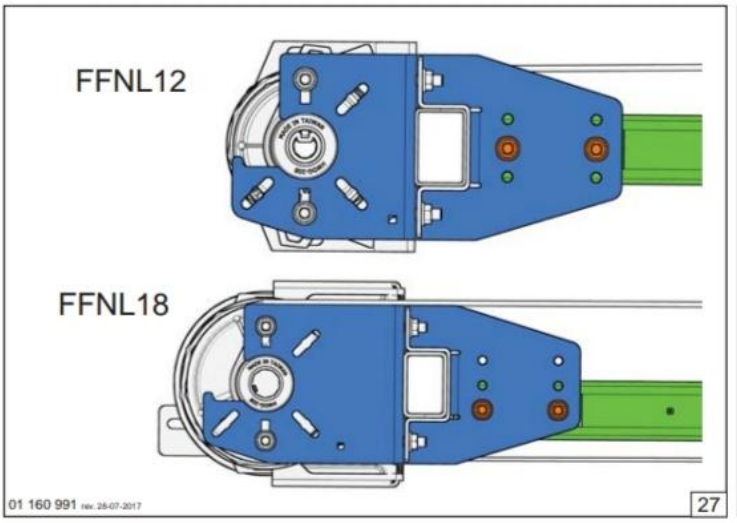
FFNL12
FFNL18
01 160 991 rev. 28-07-2017
27

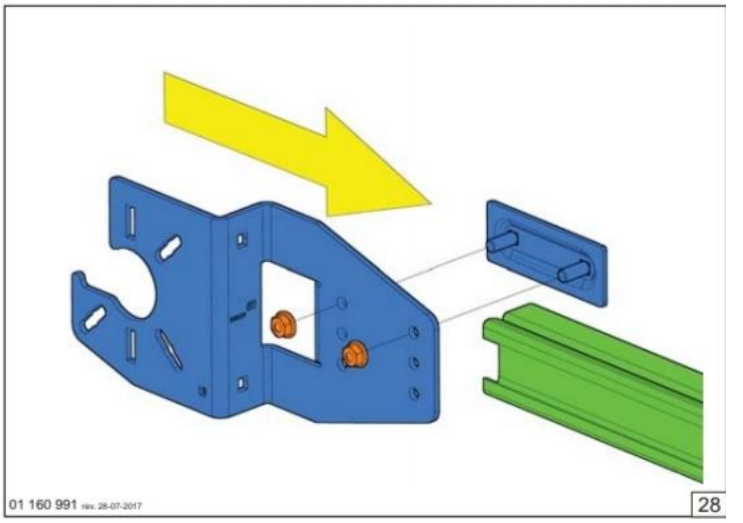
01 160 991 rev. 28-07-2017
28

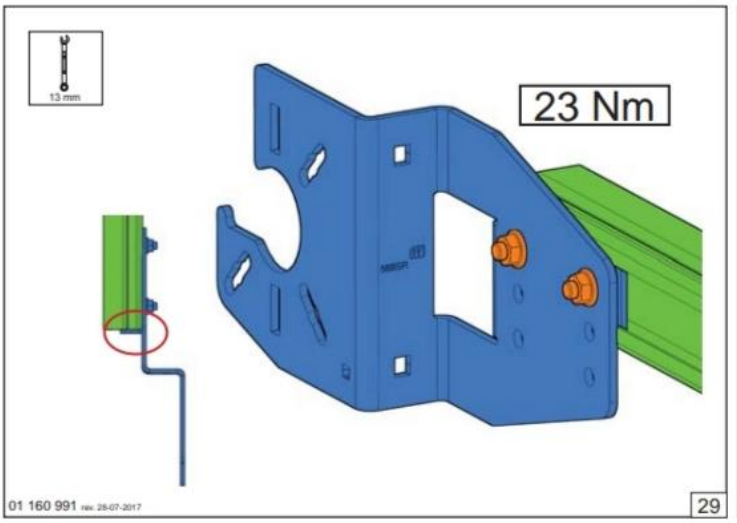
13 mm
23 Nm
01 160 991 rev. 28-07-2017
29

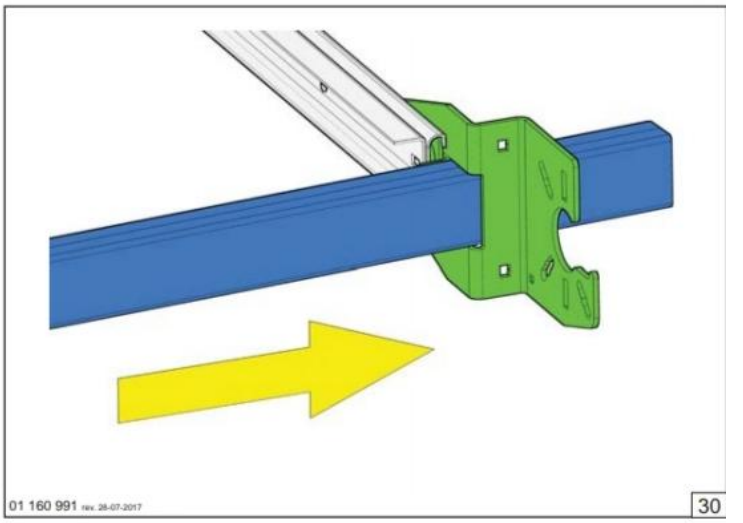
01 160 991 rev. 28-07-2017
30

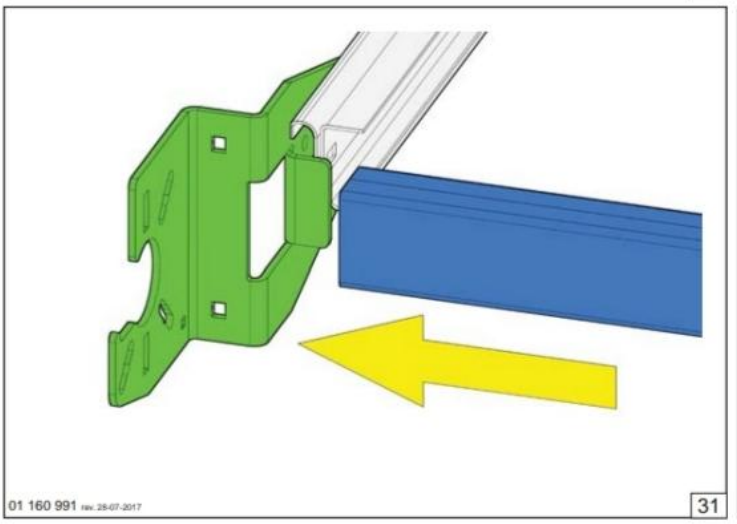
01 160 991 rev. 28-07-2017
31

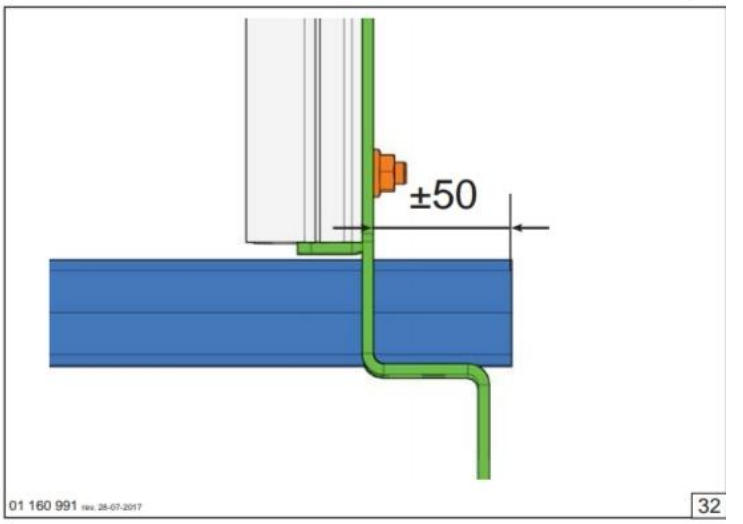
±50
01 160 991 rev. 28-07-2017
32

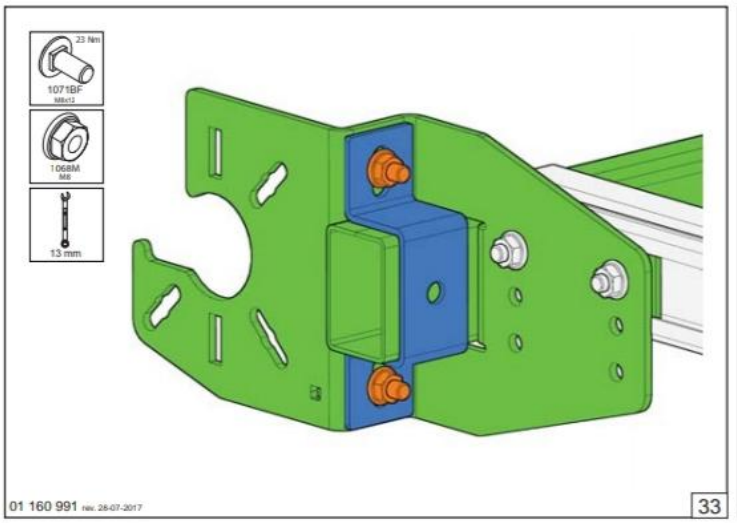
23 Nm
1071BF
M8x13
1068M
M8
13 mm
01 160 991 rev. 28-07-2017
33

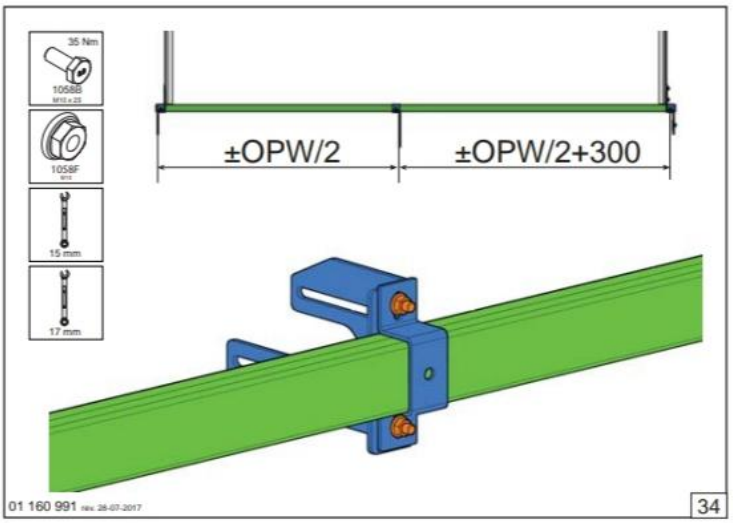
35 Nm
1058B
M10x25
1058F
15 mm
17 mm
±OPW/2
±OPW/2+300
01 160 991 rev. 28-07-2017
34

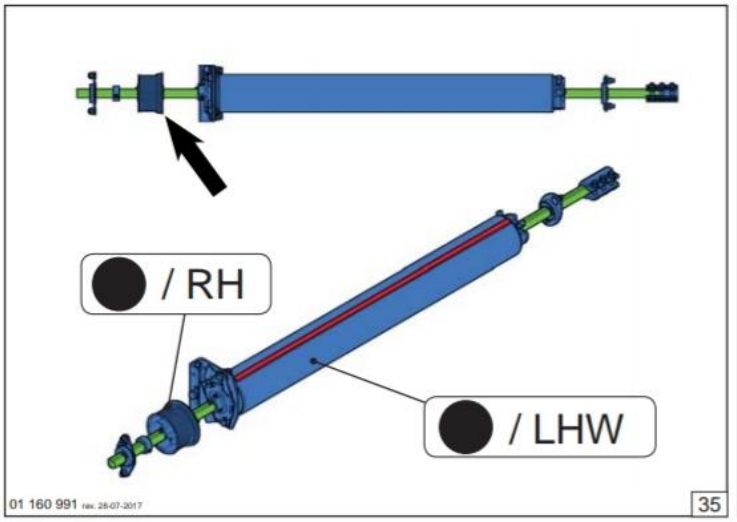
/ RH
/ LHW
01 160 991 rev. 28-07-2017
35

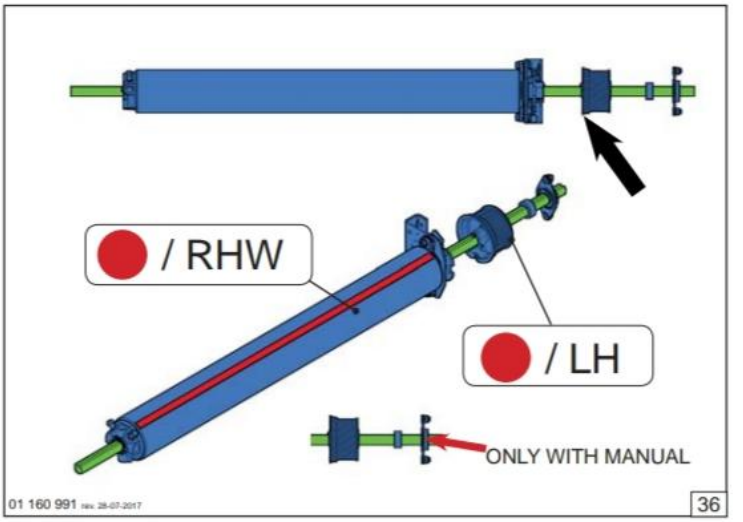
/ RHW
/ LH
ONLY WITH MANUAL
01 160 991 rev. 28-07-2017
36

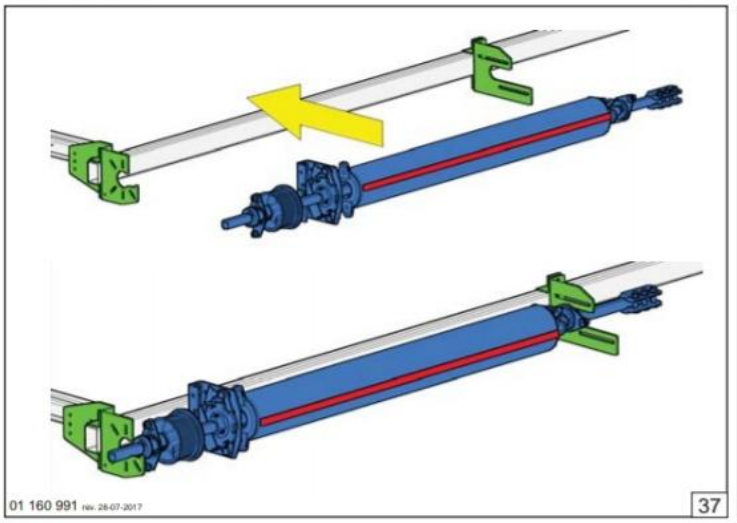
01 160 991 rev. 28-07-2017
37

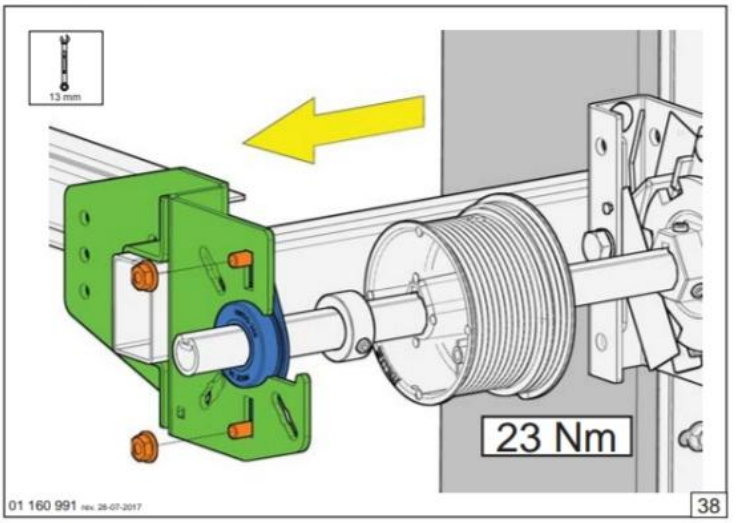
13 mm
23 Nm
01 160 991 rev. 28-07-2017
38

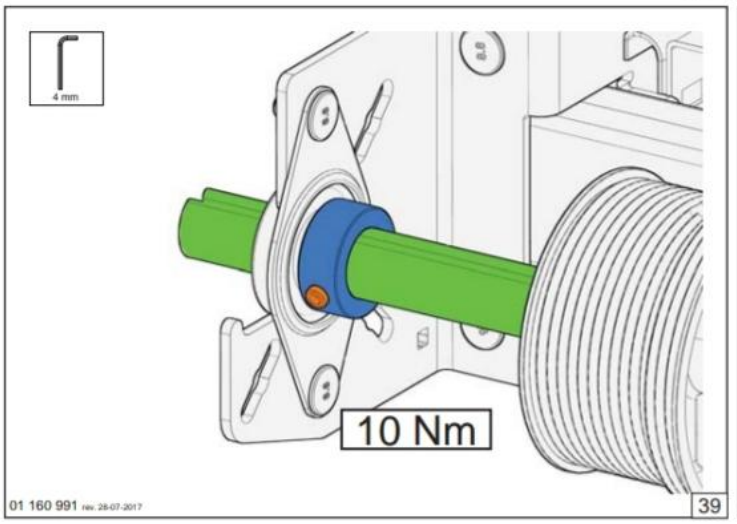
4 mm
10 Nm
01 160 991 rev. 28-07-2017
39

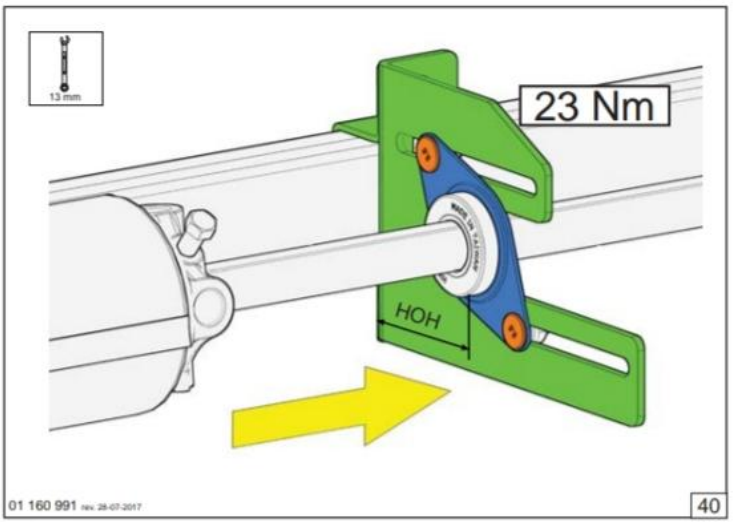
13 mm
23 Nm
HOH
01 160 991 rev. 28-07-2017
40

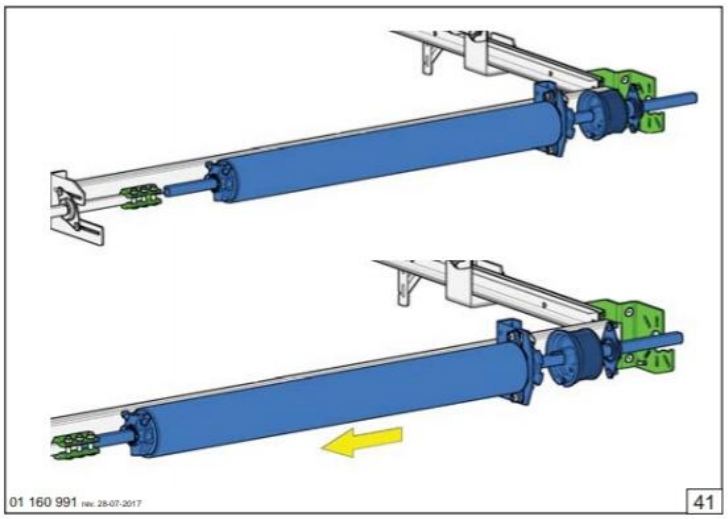

01 160 991 rev. 28-07-2017 41

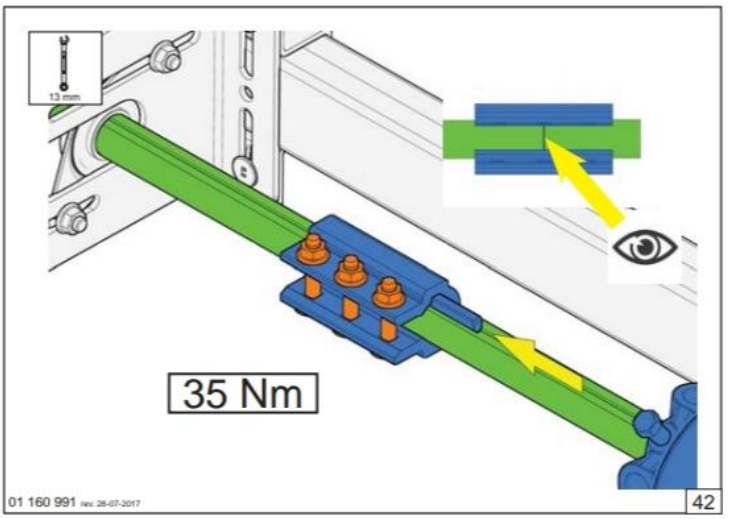

01 160 991 rev. 28-07-2017 42

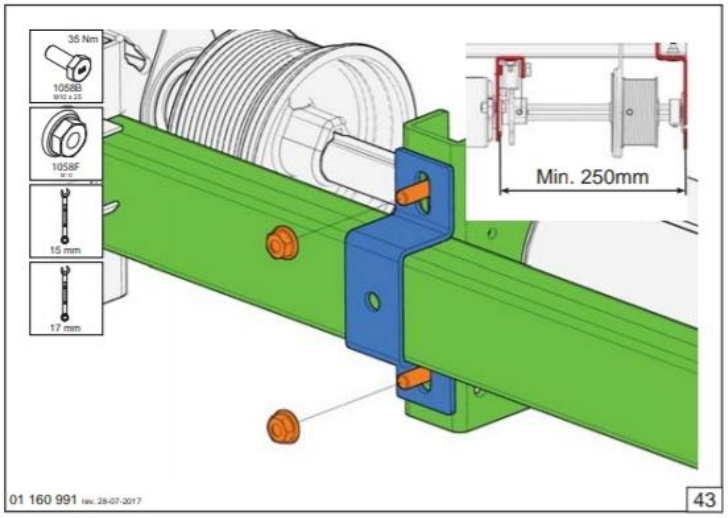

01 160 991 rev. 28-07-2017 43

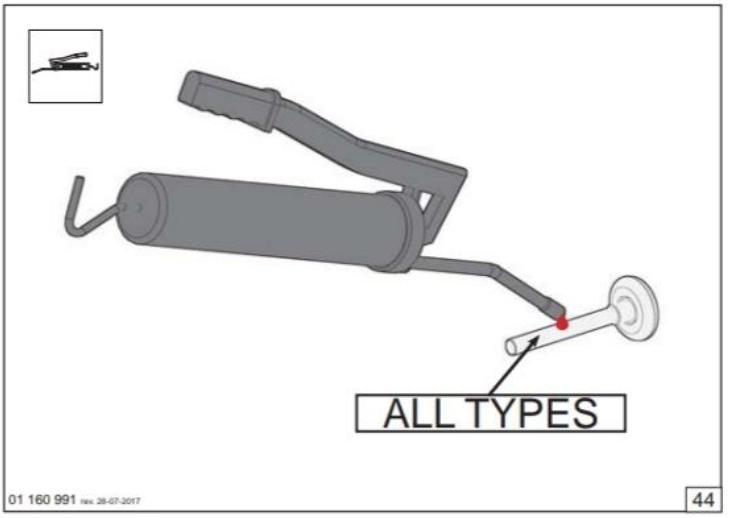

01 160 991 rev. 28-07-2017 44

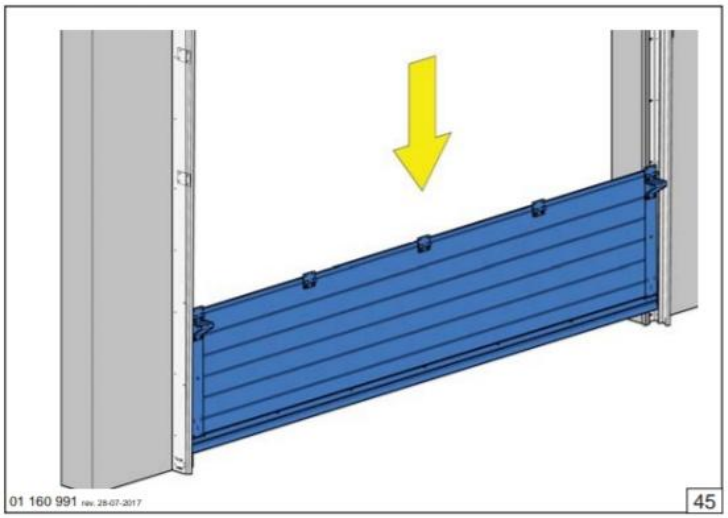

01 160 991 rev. 28-07-2017 45

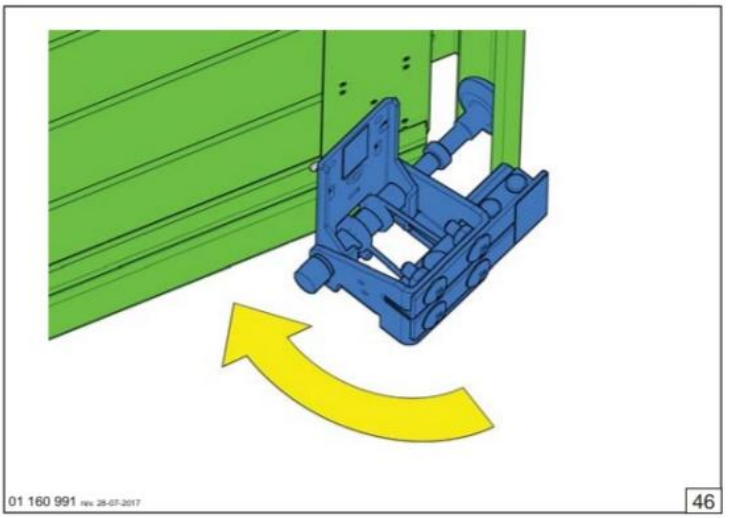

01 160 991 rev. 28-07-2017 46

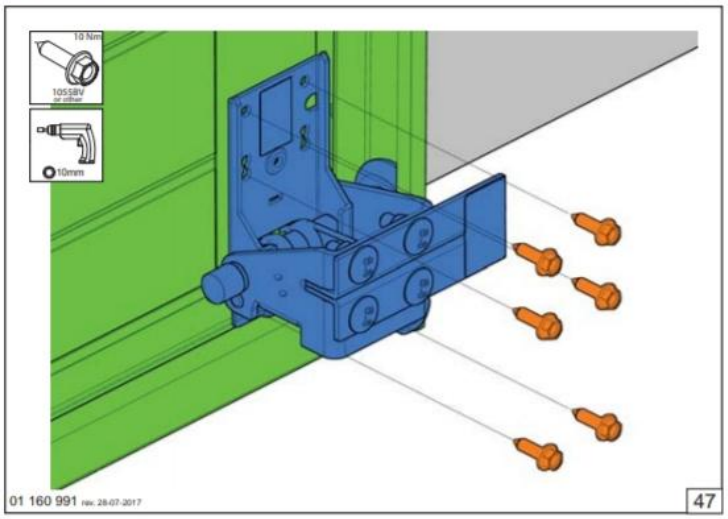

01 160 991 rev. 28-07-2017 47

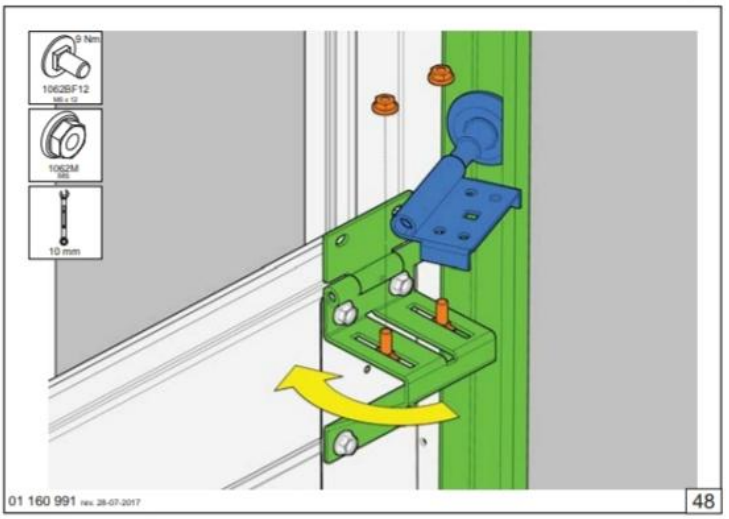

01 160 991 rev. 28-07-2017 48

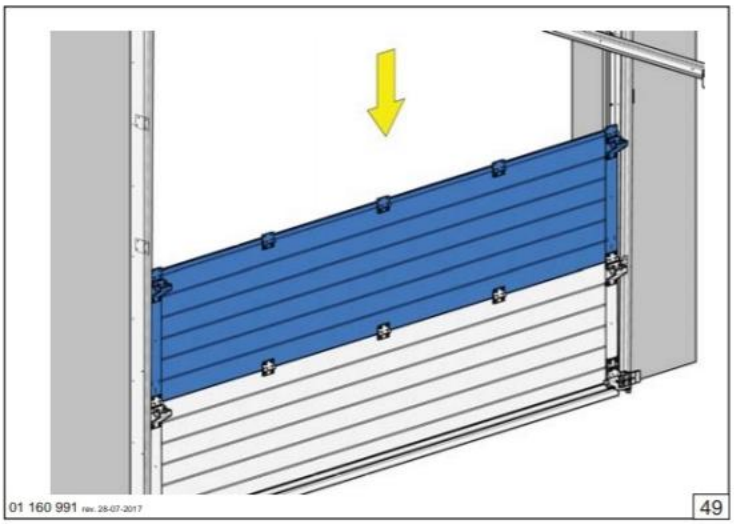
01 160 991 rev. 28-07-2017
49

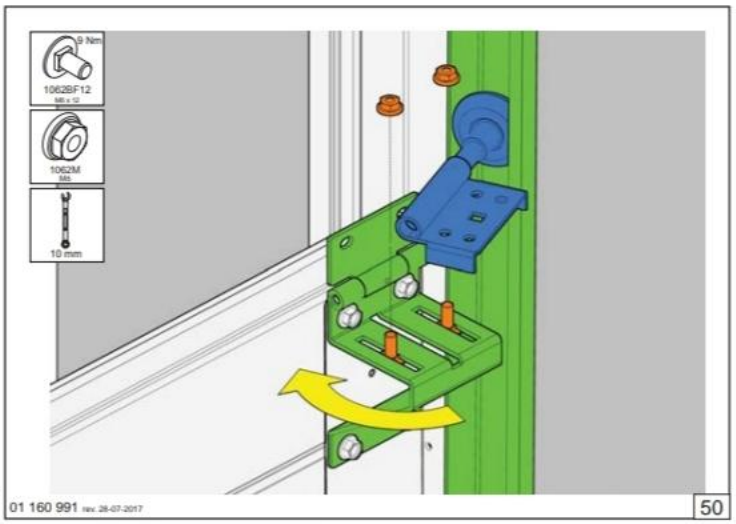
9 Nm
1062BF12
M8 x 12
1062M
M8
10 mm
01 160 991 rev. 28-07-2017
50

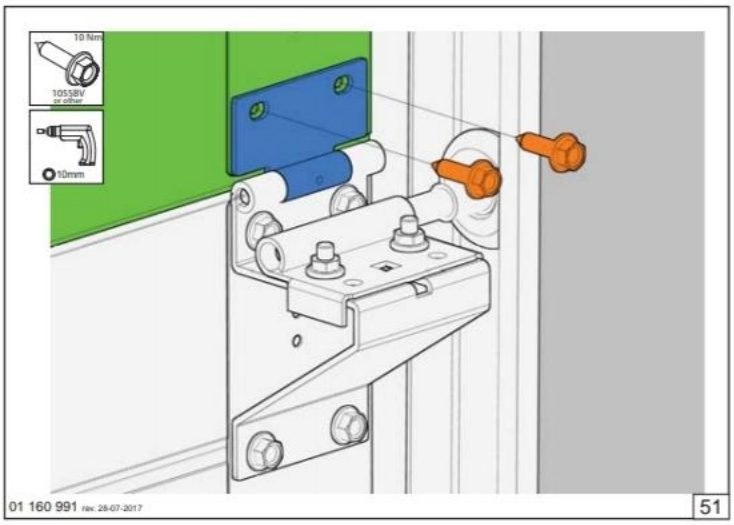
10 Nm
1055BV
or other
10mm
01 160 991 rev. 28-07-2017
51

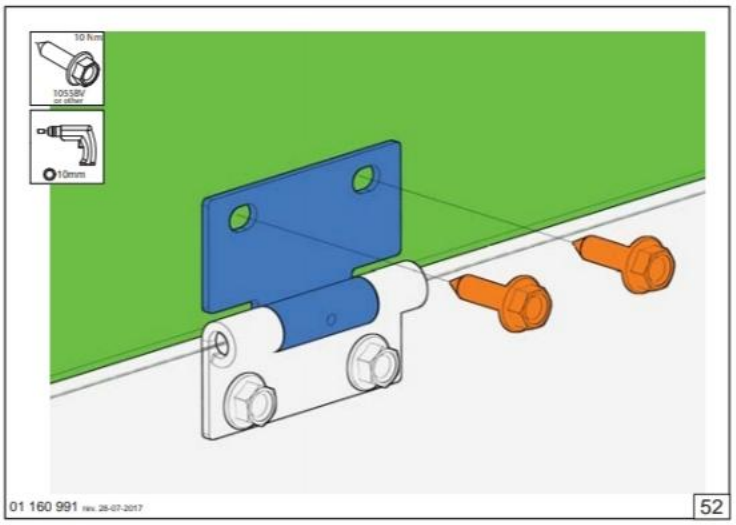
10 Nm
1055BV
or other
10mm
01 160 991 rev. 28-07-2017
52

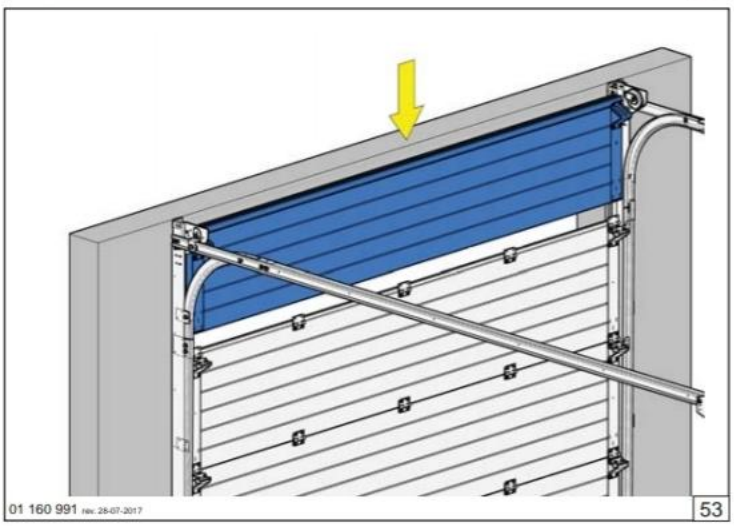
01 160 991 rev. 28-07-2017
53

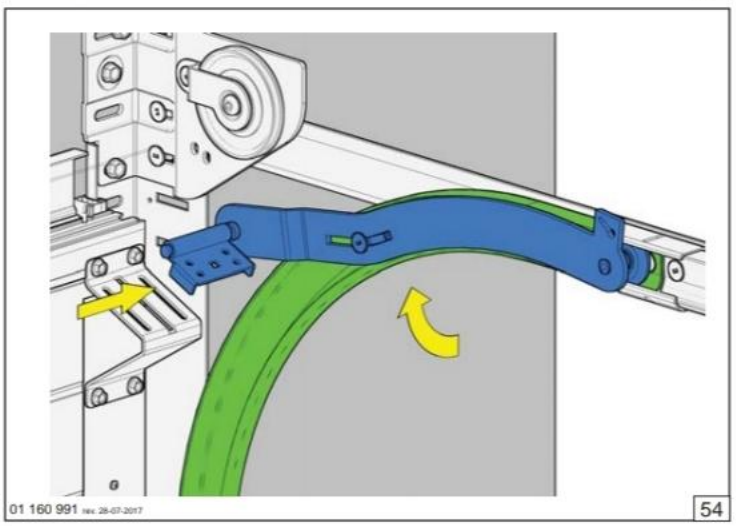
01 160 991 rev. 28-07-2017
54

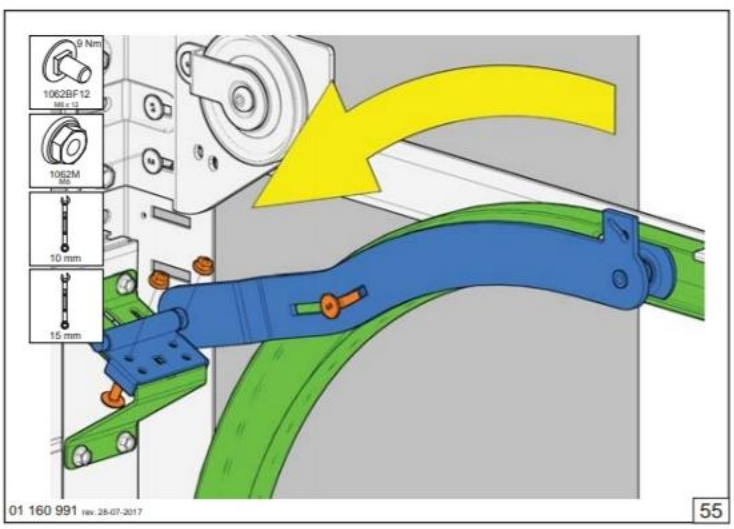
9 Nm
1062BF12
M8 x 12
1062M
M8
10 mm
15 mm
01 160 991 rev. 28-07-2017
55

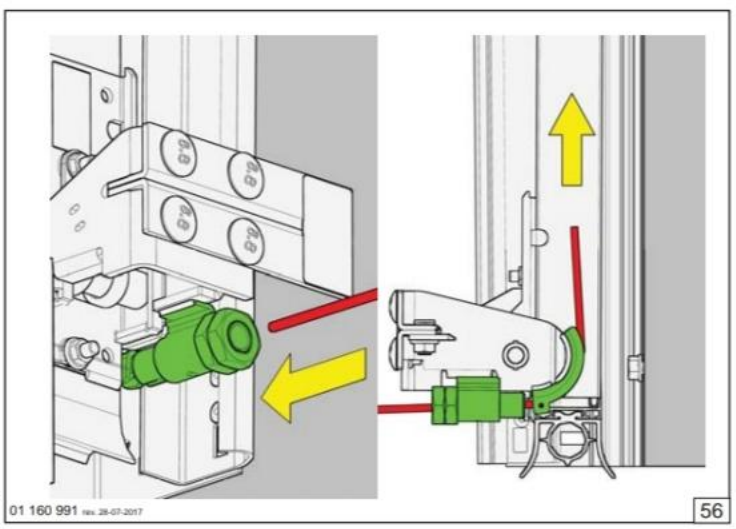
01 160 991 rev. 28-07-2017
56

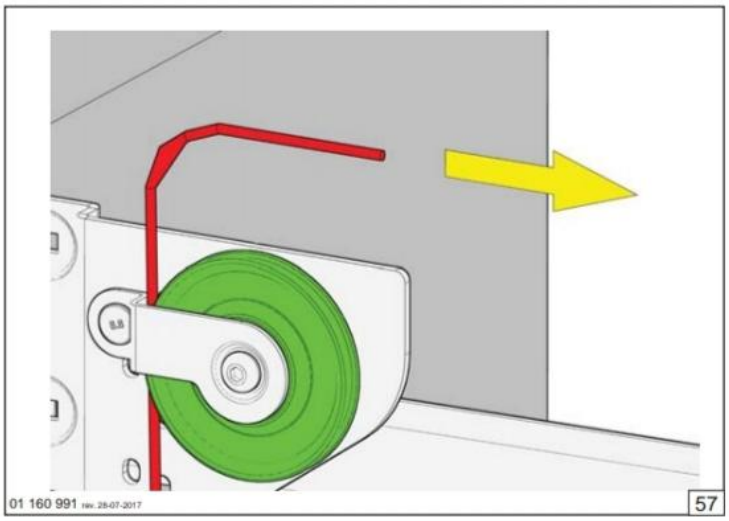
01 160 991 rev. 28-07-2017
57

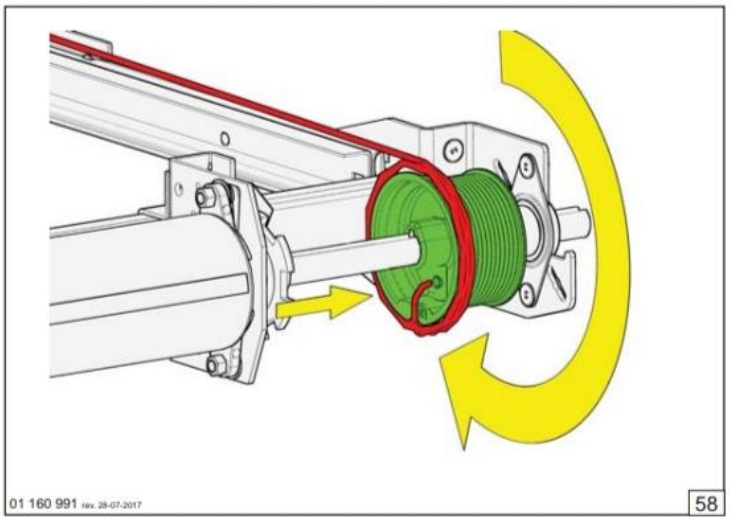
01 160 991 rev. 28-07-2017
58

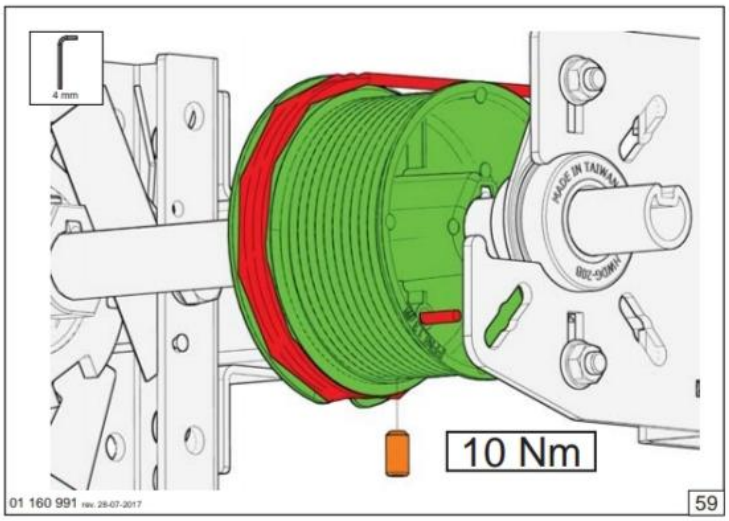
4 mm
MADE IN TAIWAN
10 Nm
01 160 991 rev. 28-07-2017
59

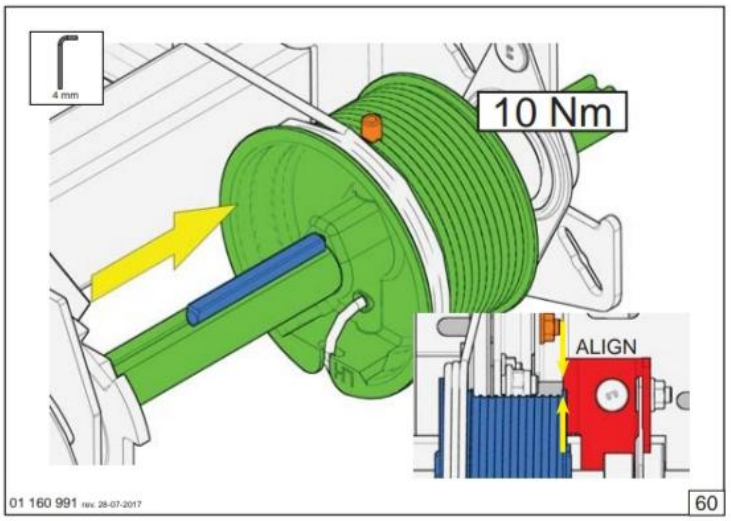
4 mm
10 Nm
ALIGN
01 160 991 rev. 28-07-2017
60

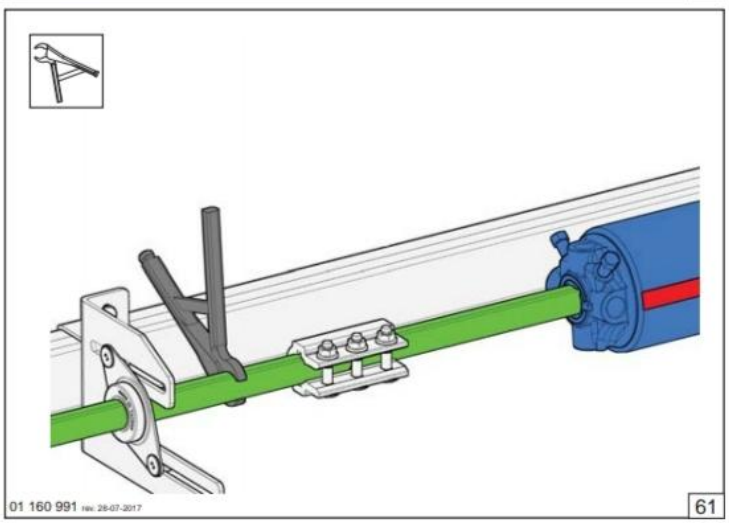
01 160 991 rev. 28-07-2017
61

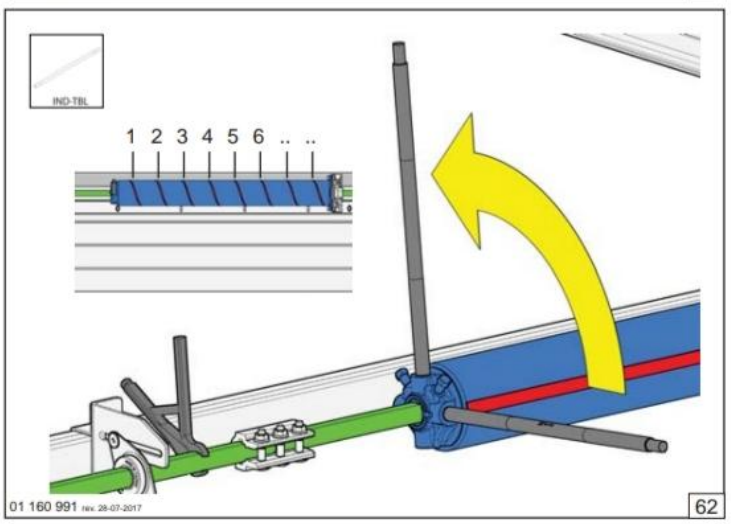
IND-TBL
1 2 3 4 5 6 .. ..
01 160 991 rev. 28-07-2017
62

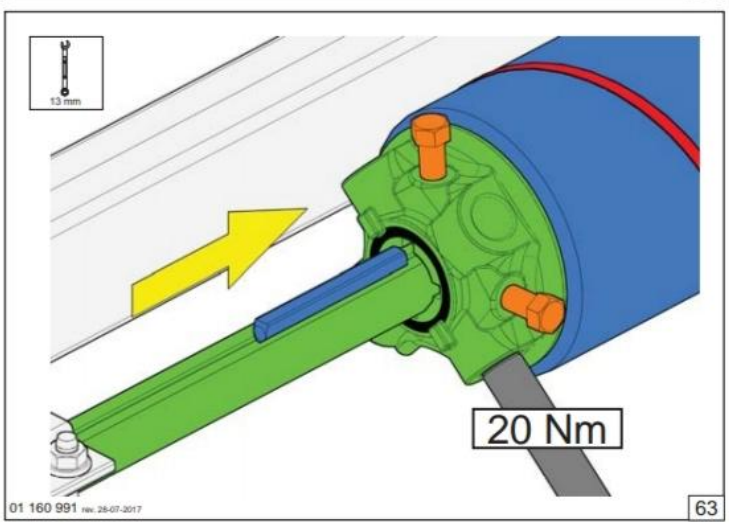
13 mm
20 Nm
01 160 991 rev. 28-07-2017
63

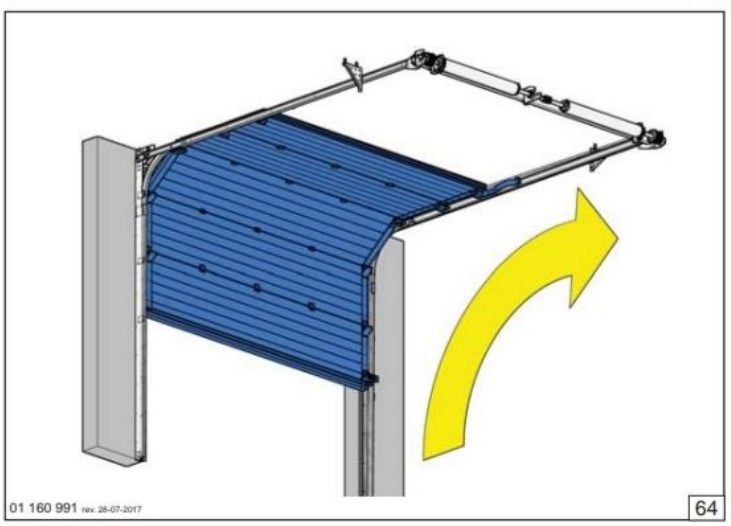
01 160 991 rev. 28-07-2017
64

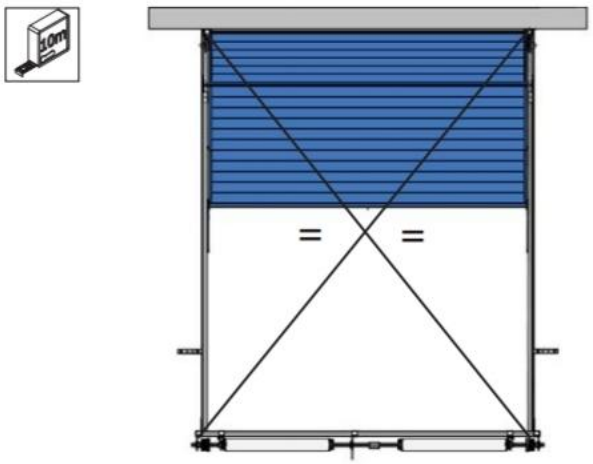
10m
=
=

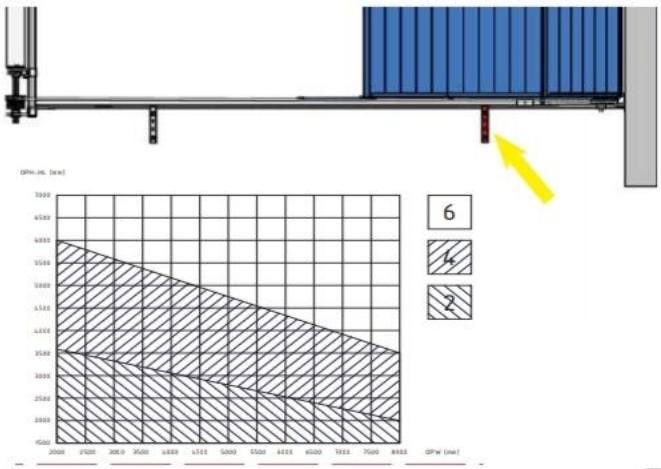
6
4
2

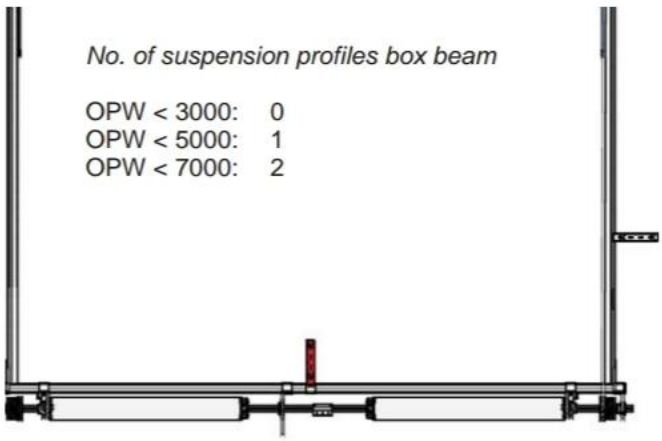
No. of suspension profiles box beam
OPW < 3000: 0
OPW < 5000: 1
OPW < 7000: 2

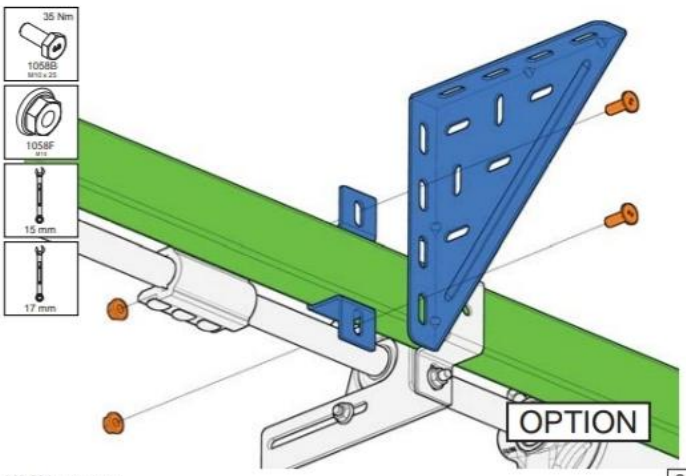
35 Nm
1058B
1058F
15 mm
17 mm
OPTION

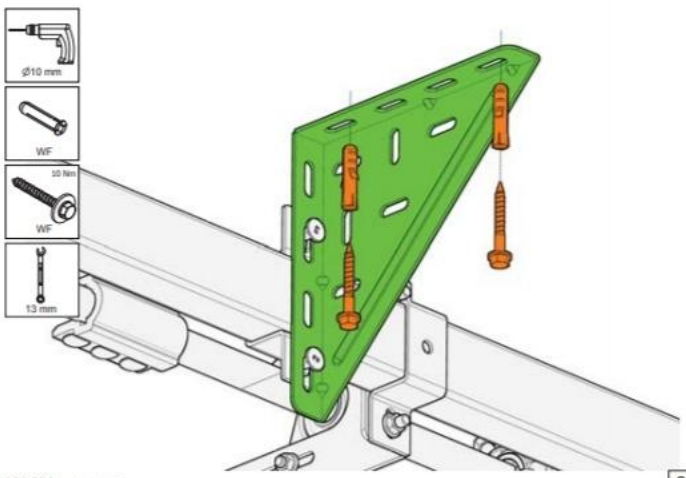
Ø10 mm
WF
10 Nm
WF
13 mm

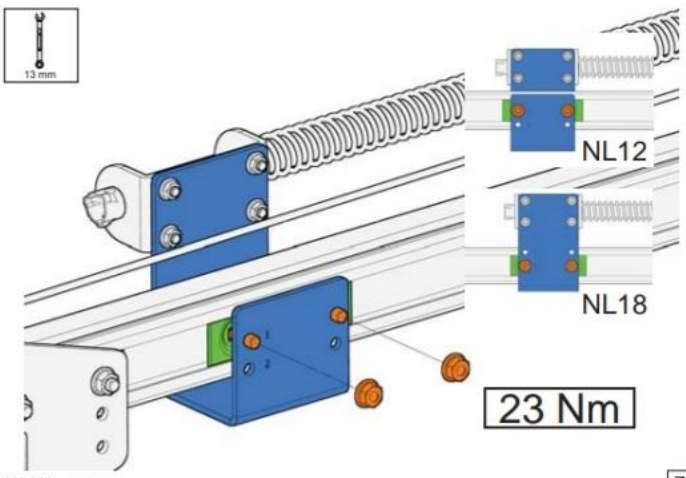
13 mm
NL12
NL18
23 Nm

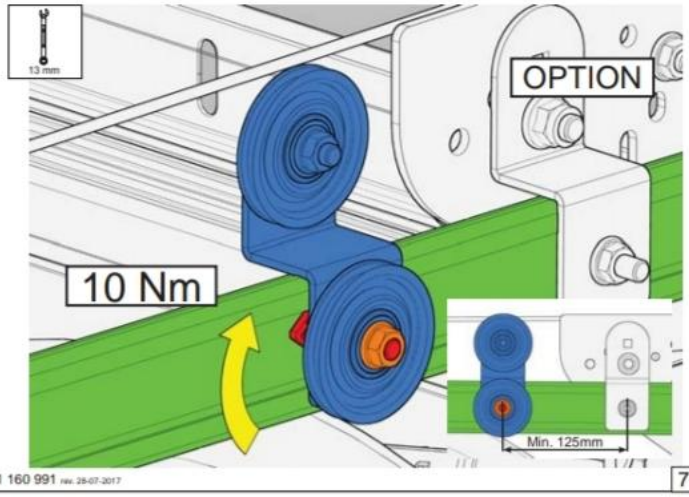
13 mm
OPTION
10 Nm
Min. 125mm

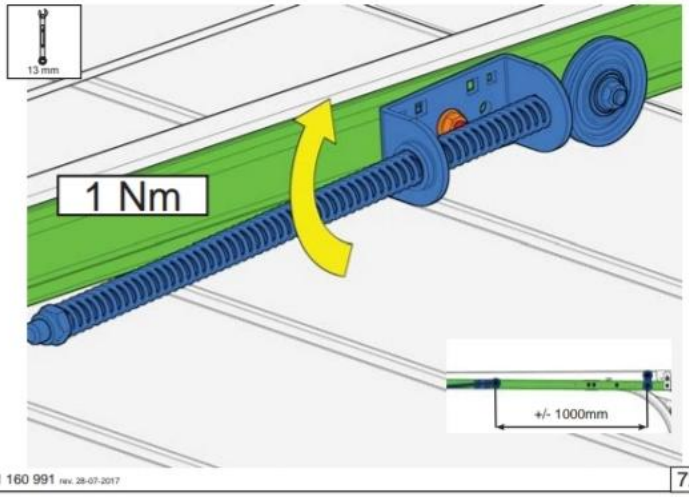
13 mm
1 Nm
+/- 1000mm

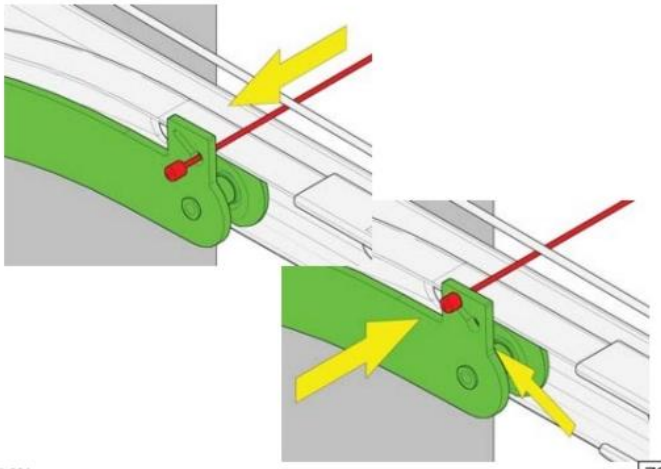

01 160 991 rev. 28-07-2017 73

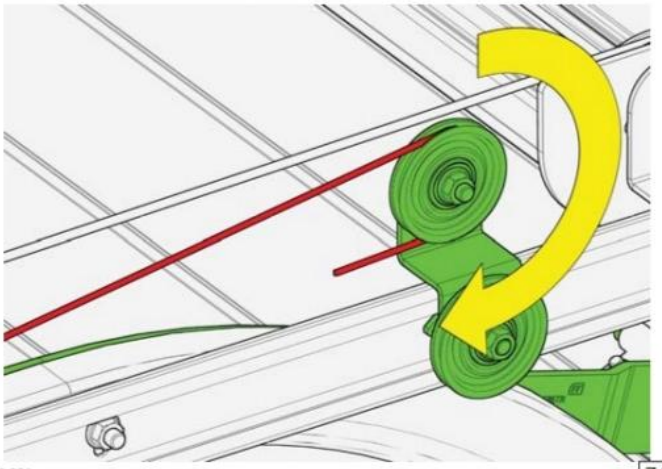

01 160 991 rev. 28-07-2017 74

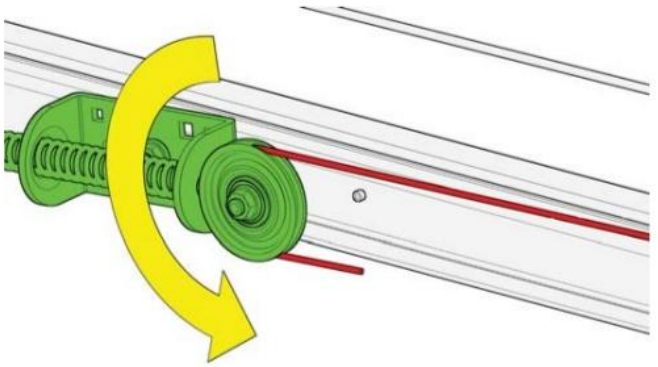

01 160 991 rev. 28-07-2017 75

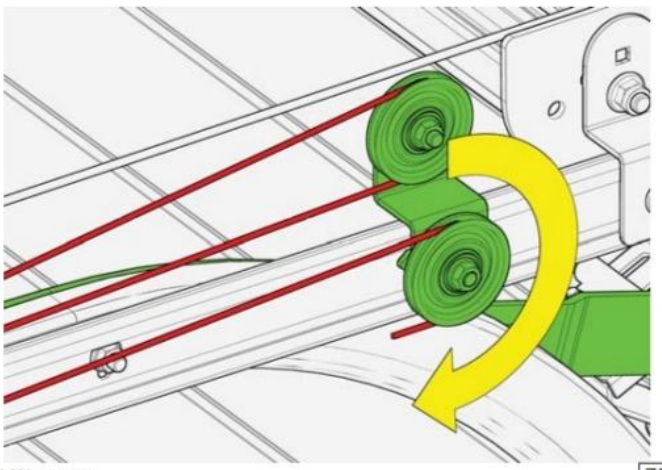

01 160 991 rev. 28-07-2017 76

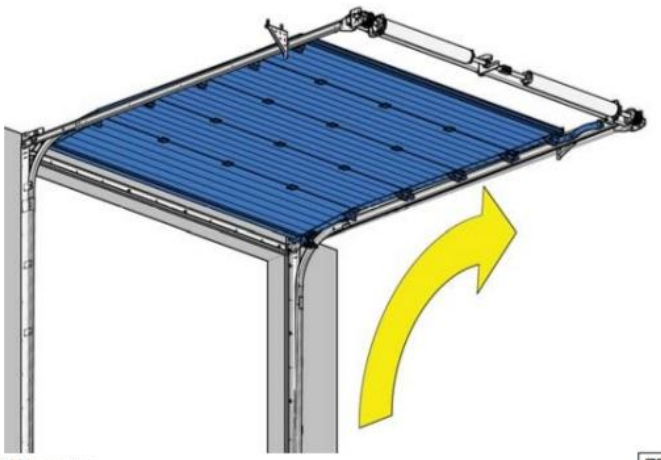

01 160 991 rev. 28-07-2017 77

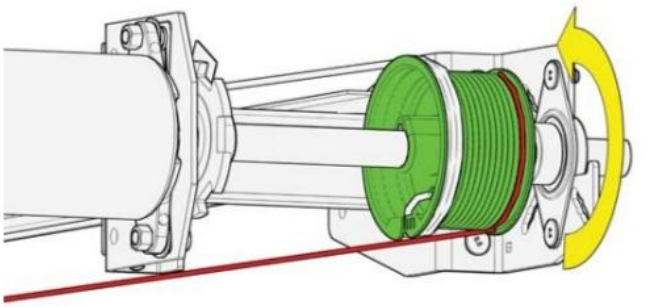

01 160 991 rev. 28-07-2017 78

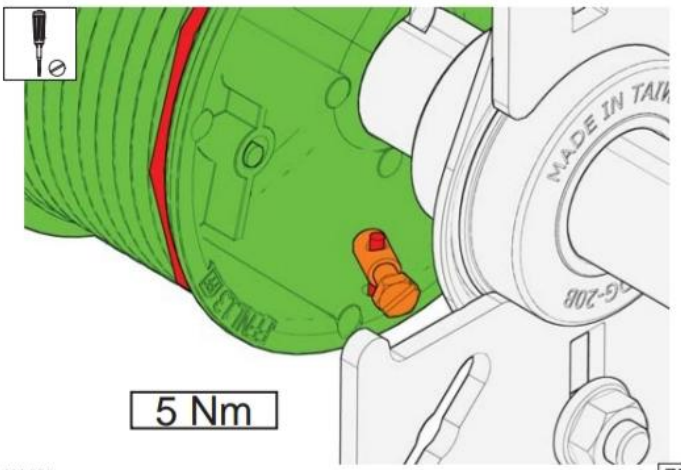

01 160 991 rev. 28-07-2017 79

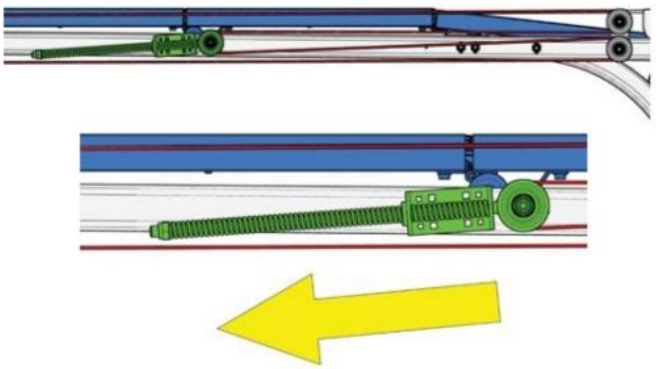

01 160 991 rev. 28-07-2017 80

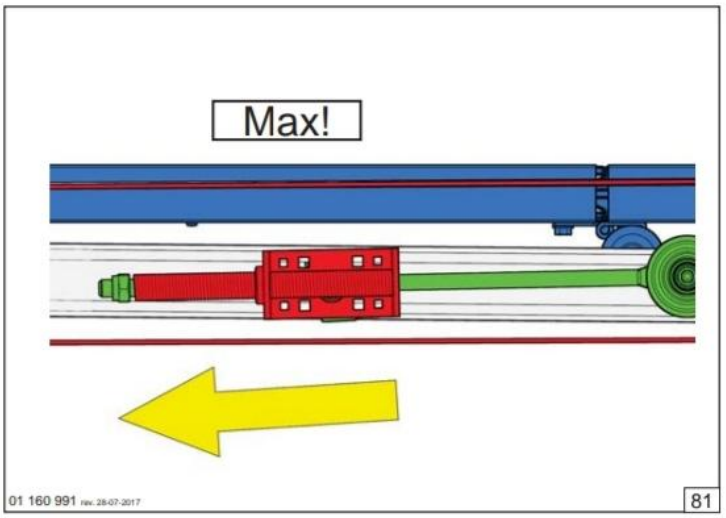
Max!
01 160 991 rev. 28-07-2017
81

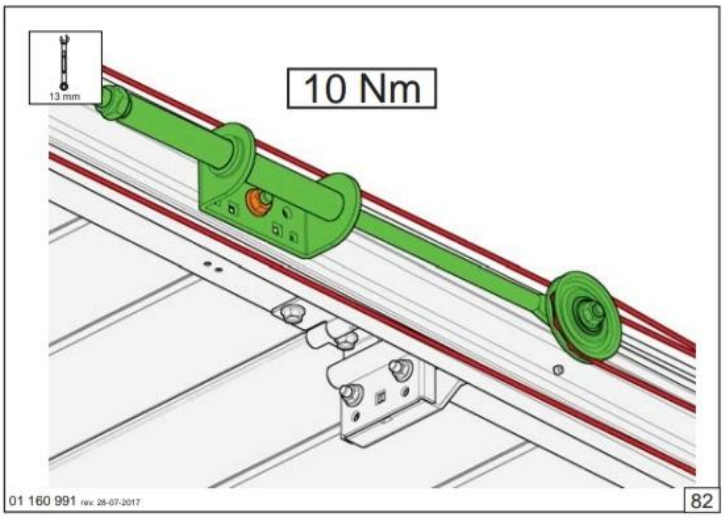
13 mm
10 Nm
01 160 991 rev. 28-07-2017
82

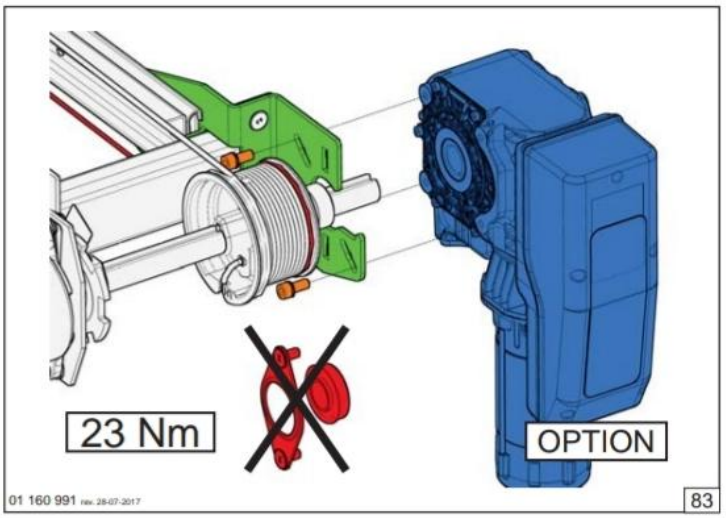
23 Nm
OPTION
01 160 991 rev. 28-07-2017
83

1063
OIL
SPRAY
01 160 991 rev. 28-07-2017
84

1063
OIL
SPRAY
01 160 991 rev. 28-07-2017
85

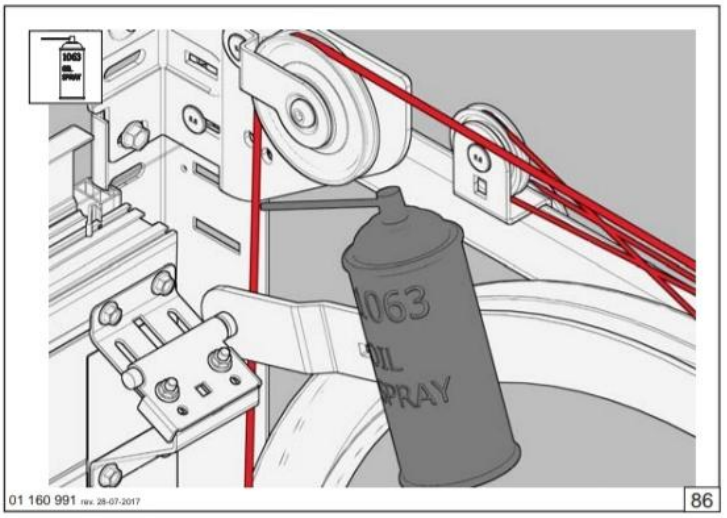
1063
OIL
SPRAY
01 160 991 rev. 28-07-2017
86

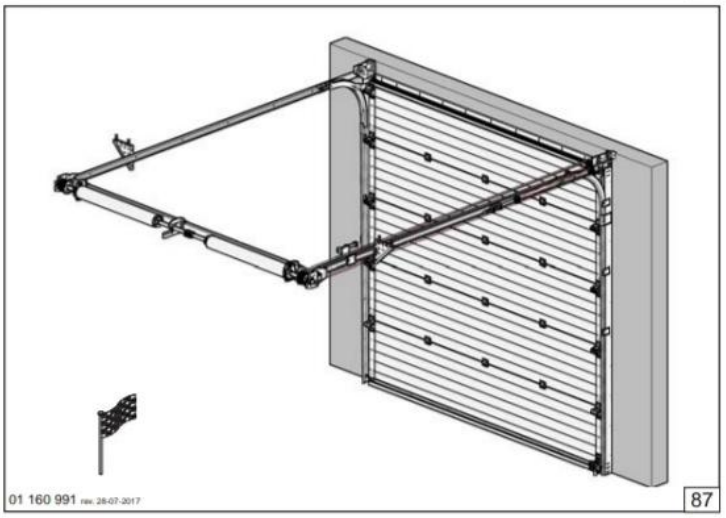
01 160 991 rev. 28-07-2017
87

Monte los posibles accesorios complementarios que haya incluido en la puerta como: tirador, cerradura, pasador, etc. Consulte las instrucciones de montaje correspondiente.

NB! En una puerta con accionamiento eléctrico, no se deben montar cerraduras.

NB! Una puerta con control manual siempre deberá disponer de un tirador, instalada en un lugar seguro de la puerta.

NB! NO INSTALE UNA CUERDA EN UNA PUERTA CON CONTROL MOTORIZADO BAJO NINGUNA CIRCUNSTANCIA! ¡PODRÍA PROVOCAR LESIONES GRAVES O RIESGOS AL USUARIO DE LA PUERTA!

Coloque la placa de identificación CE en la puerta (¡obligatorio!), junto con las etiquetas de advertencia que pudieran ser necesarias.

Entregue los documentos necesarios al usuario final:

1. Manual de usuario
2. Instrucciones de desmontaje (incluidas en este manual)
3. Instrucciones de mantenimiento (incluidas en el manual de usuario)
4. Libro de registro de operaciones de servicio
5. Declaración de conformidad IIa, confirmando que la puerta cumple con la norma EN-13241-1.

KEY
CATALUNYA

SOLUCIÓN DE PROBLEMAS:

¿Qué se debe revisar si la puerta no está bien equilibrada?

Si una puerta no está correctamente equilibrada, es necesario comprobar los siguientes detalles:

1. **Exactitud de la información proporcionada**:
   - Peso de la hoja de la puerta (incluidos herrajes).
   - ¿Está distribuido uniformemente el peso en cada panel, o hay paneles con distinto peso que otros, por ejemplo, porque se utilicen paneles distintos (acristalados, portón de paso con perfiles pesados)?
2. **¿Se han entregado e instalado las piezas correctas?**
   Son especialmente importantes los tambores y los muelles:
   - ¿Se han entregado las dimensiones correctas?
3. **¿Se ha instalado correctamente la puerta?**
   - Las guías horizontales han de estar paralelas y horizontales, sin ninguna inclinación.
4. **¿Se han efectuado modificaciones posteriormente?**
   - Compruebe si se ha efectuado algún cambio durante el ajuste, o si se ha instalado un portón de paso, o se han colocado perfiles de refuerzo, etc.
5. **¿Se ha instalado y seleccionado adecuadamente el control eléctrico?**
   - ¿Es adecuado para esta puerta el motor instalado?
   - ¿Se ha ajustado correctamente el control electrónico para esta puerta? (Consulte el manual de instalación del control)
   - ¿Se ha colocado la fijación de la barra de arrastre con el panel superior en la posición correcta? (Consulte el anexo y el manual del control)

QUÉ HACER EN CASO DE ROTURA DE MUELLES O CABLES

NOTA. Asegúrese también de indicar al usuario final estos procedimientos.

Si se rompe algún muelle, la puerta se detendrá gracias al dispositivo de seguridad 656LH/RH. El usuario final deberá ponerse en contacto inmediatamente con un mecánico cualificado para puertas seccionales. El dispositivo de seguridad frente a rotura de muelles es de un sólo uso. Una vez accionado, se debe cambiar, junto con todos los componentes de la puerta que se puedan haber dañado, como muelles de torsión, piezas de torsión, soportes, etc. La puerta se debe inspeccionar a fondo.

Si se rompe un cable, el segundo cable detendrá la puerta, ya que se ha diseñado con la suficiente resistencia como para soportar todo el peso de la puerta. Del mismo modo, la puerta deberá ser inspeccionada por mecánicos cualificados para puertas seccionales, que cambiarán todos los componentes que se puedan haber dañado, como: placas base, cable, portarrodillos, rodillos, etc.

IDENTIFICACIÓN DE MUELLES

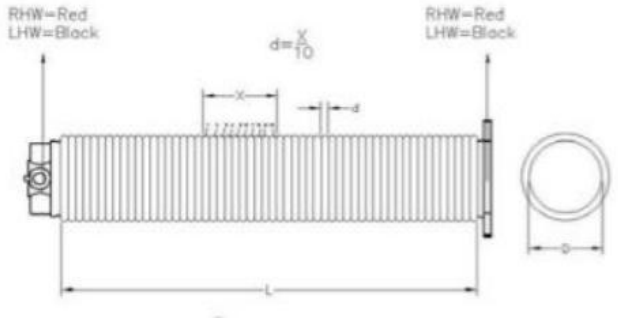

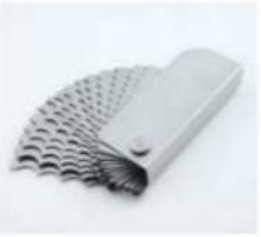

KEY
CATALUNYA

DESMONTAJE DE LA PUERTA SECCIONAL

¡ATENCIÓN! ¡ADVERTENCIA!
Para desmontar una puerta seccional, se deben adoptar una serie de medidas de precaución. Observe las siguientes advertencias e indicaciones, para seguridad de todos. En caso de duda, póngase en contacto con su proveedor.
El desmontaje sólo puede ser efectuado por montadores con experiencia. Este manual no está destinado a aficionados al bricolaje ni para montadores en formación.
Este manual trata únicamente de la instalación y el desmontaje de herrajes de puertas seccionales y, por lo tanto, se debe complementar con instrucciones para el resto de componentes.
PARA AMPLIAR LA INFORMACIÓN SOBRE ESTAS INSTRUCCIONES DE DESMONTAJE, LE REMITIMOS A LOS CAPÍTULOS SOBRE INSTALACIÓN DE ESTE MANUAL, QUE CONTIENEN DIBUJOS E INFORMACIÓN DETALLADA.

PASO 1. Destensado de los muelles de torsión
¡CUIDADO! Los muelles de torsión y las placas base están sometidos a tensiones elevadas. Opere siempre con mucha precaución. Utilice herramientas para tensado de las dimensiones apropiadas y en perfecto estado (vea esquema).
Para empezar el desmontaje de la puerta, ciérrela y bloquee el movimiento con unos alicates de presión en la guía vertical.
En primer lugar, libere la tensión de los muelles de torsión y el cable. Para ello, siga estas instrucciones:

1 Introduzca la primera barra de tensado completamente en el orificio de la pieza de torsión.
2 Soporte la tensión del muelle con esta barra.
3 Suelte los tornillos de la pieza móvil de torsión y retire la llave.
4 Gire la primera barra de tensado un cuarto de vuelta en el sentido requerido.
5 Introduzca la segunda barra de tensado por completo en el siguiente orificio de la pieza de torsión.
6 Traslade la tensión del muelle desde la primera barra de tensado a la segunda.
7 Extraiga la primera barra del orificio.
8 Gire la segunda barra un cuarto de vuelta en el sentido requerido.
9 Introduzca de nuevo la primera barra por completo en el siguiente orificio de la pieza de torsión.
10 Traslade ahora la tensión del muelle, desde la segunda barra a la primera.
11 Repita los pasos 4 a 10 hasta haber liberado completamente la tensión.
12 Retire la última barra de tensado.

PASO 2. Desconecte el control eléctrico. Siga las instrucciones del manual correspondiente al control.
PASO 3. Suelte los tambores y retire las chavetas, si las hay. Opere con cuidado, ya que podría quedar tensión en el cable. Compruebe si el cable está flojo. Retire el cable desconectándolo de la placa base y del tambor para cables.
PASO 4. Desmonte la estructura de guiado horizontal.
PASO 5. Retire los paneles de uno en uno de la estructura de guiado vertical, empezando por el superior. Para ello, afloje primero las bisagras y los rodillos.
PASO 6. Retire la estructura de eje del dintel, después de haber desmontado el motor del eje. Si el eje está partido y unido mediante un acoplamiento, desmonte éste primero y retire con cuidado las dos mitades del conjunto de eje.
¡Atención! Tenga cuidado con las piezas que puedan salirse del eje, como tambores para cables, soportes o chavetas.
PASO 7. Retire los conjuntos verticales de la estructura.
PASO 8. Asegúrese de eliminar todas las piezas y los paneles respetando el medio ambiente. Consulte a las autoridades locales la manera y el lugar de deposición de estos elementos como residuos.

KEY
CATALUNYA

MANTENIMIENTO Y SUSTITUCIÓN DE PIEZAS DE PUERTAS RESIDENCIALES

Una puerta seccional se debe mantener y revisar con regularidad para garantizar la seguridad en su funcionamiento. Esto se describe en las normas EN.

GENERALIDADES:

1. Los muelles de torsión, los soportes y otros componentes acoplados a los muelles y los cables están sometidos a grandes tensiones. ¡Si no se manejan correctamente, se pueden producir lesiones o daños!
   Así pues, las tareas en estos componentes sólo pueden ser efectuadas por mecánicos cualificados para puertas seccionales.
2. La sustitución de componentes rotos o desgastados siempre será realizada por mecánicos cualificados para puertas seccionales.
3. Cuando revise la puerta, desconecte siempre la alimentación eléctrica. Compruebe que no puede volver a ser conectada sin que usted se dé cuenta.

MANTENIMIENTO REGULAR:

Tras la instalación:

1. Engrasar la parte móvil de las guías	MECÁNICO
2. Engrasar los cojinetes de los rodillos	MECÁNICO
3. Engrasar los ejes de los rodillos	MECÁNICO
4. Engrasar los cojinetes del eje	MECÁNICO
5. Engrasar los pasadores de las bisagras	MECÁNICO
6. Engrasar el cierre	MECÁNICO
7. Proteger los paneles con cera para automóviles	USUARIO
8. Untar las gomas ligeramente con vaselina	USUARIO

Tras tres meses:

1. Completar una inspección visual	MECÁNICO
2. Revisar la compensación y ajustarla si es necesario	MECÁNICO
3. Engrasar todos los puntos mencionados, si es necesario	MECÁNICO

Cada seis meses (o después de cada 750 ciclos):

1. Comprobar los daños, el desgaste o el deterioro en las juntas de estanqueidad laterales	USUARIO
2. Comprobar los daños, el desgaste o el deterioro en la junta de estanqueidad superior	USUARIO
3. Comprobar los daños, el desgaste o el deterioro en la junta de estanqueidad inferior	USUARIO
4. Engrasar todos los puntos mencionados previamente	USUARIO
5. Limpiar los paneles	USUARIO
6. Limpiar las mirillas (sólo lavar con agua, no utilizar trapos)	USUARIO
7. Eliminar la suciedad y los residuos de la puerta y su entorno	USUARIO

Cada doce meses (o después de cada 1500 ciclos):

1. Revisar o probar la fijación de los muelles a su soportes	MECÁNICO
2. Comprobar la compensación y ajustarla si es necesario	MECÁNICO
3. Comprobar los daños, el desgaste o el deterioro en los cables	MECÁNICO
4. Revisar los puntos de conexión de los cables en los tambores y la placa base	MECÁNICO
5. Revisar el estado de desgaste de los rodillos y el juego para	

KEY
CATALUNYA

	moverse libremente	MECÁNICO
6.	Comprobar las bisagras por si hubiesen roturas	MECÁNICO
7.	Comprobar daños, desgaste y oxidación de los paneles	MECÁNICO
8.	Revisar el dispositivo de seguridad frente a rotura de muelles según las instrucciones del manual	MECÁNICO
9.	Revisar y comprobar los sistema de seguridad del motor	MECÁNICO
10.	Revisar el funcionamiento manual de la puerta	MECÁNICO
11.	Engrasar los muelles	MECÁNICO

Pasados dos años (o después de cada 3000 ciclos):

1.	Engrasar todos los puntos mencionados previamente	MECÁNICO
2.	Revisar o probar la fijación de los muelles a los herrajes	MECÁNICO
3.	Comprobar el equilibrio de la puerta y ajustarlo si es necesario	MECÁNICO
4.	Comprobar los daños, el desgaste o el deterioro en los cables	MECÁNICO
5.	Revisar los puntos de conexión de los cables en los tambores y la placa base	MECÁNICO
6.	Revisar el estado de desgaste de los rodillos y el juego para moverse libremente	MECÁNICO
7.	Comprobar las bisagras por si hubiesen roturas	MECÁNICO
8.	Comprobar daños, desgaste y oxidación de los paneles	MECÁNICO
9.	Revisar el dispositivo de seguridad frente a rotura de muelles según las instrucciones del manual	MECÁNICO
10.	Revisar y comprobar los sistema de seguridad del motor	MECÁNICO
11.	Revisar el funcionamiento manual de la puerta	MECÁNICO
12.	Engrasar los muelles	MECÁNICO
13.	Comprobar daños, desgaste o deterioro en las juntas de estanqueidad laterales	MECÁNICO
14.	Comprobar años, desgaste o deterioro en la junta de estanqueidad superior	MECÁNICO
15.	Comprobar daños, desgaste o deterioro en la junta de estanqueidad inferior	MECÁNICO
16.	Comprobar daños, desgaste o deterioro en el eje	MECÁNICO
17.	Comprobar daños, desgaste o deterioro en la placa base	MECÁNICO
18.	Revisar la fijación del tambor al eje (¡chavetas!)	MECÁNICO
19.	Comprobar y reapretar las fijaciones del acoplamiento	MECÁNICO
20.	Revisar las conexiones del sistema de guiado	MECÁNICO
21.	Revisar la fijación de la puerta al dintel y al techo	MECÁNICO

Para el engrasado, utilice : PTFE o SAE20.
Para la limpieza, utilice : Jabón suave con agua. No utilice jabones agresivos ni trapos.