KEY
CATALUNYA

K350 Sistema de guía simple dintel 350mm

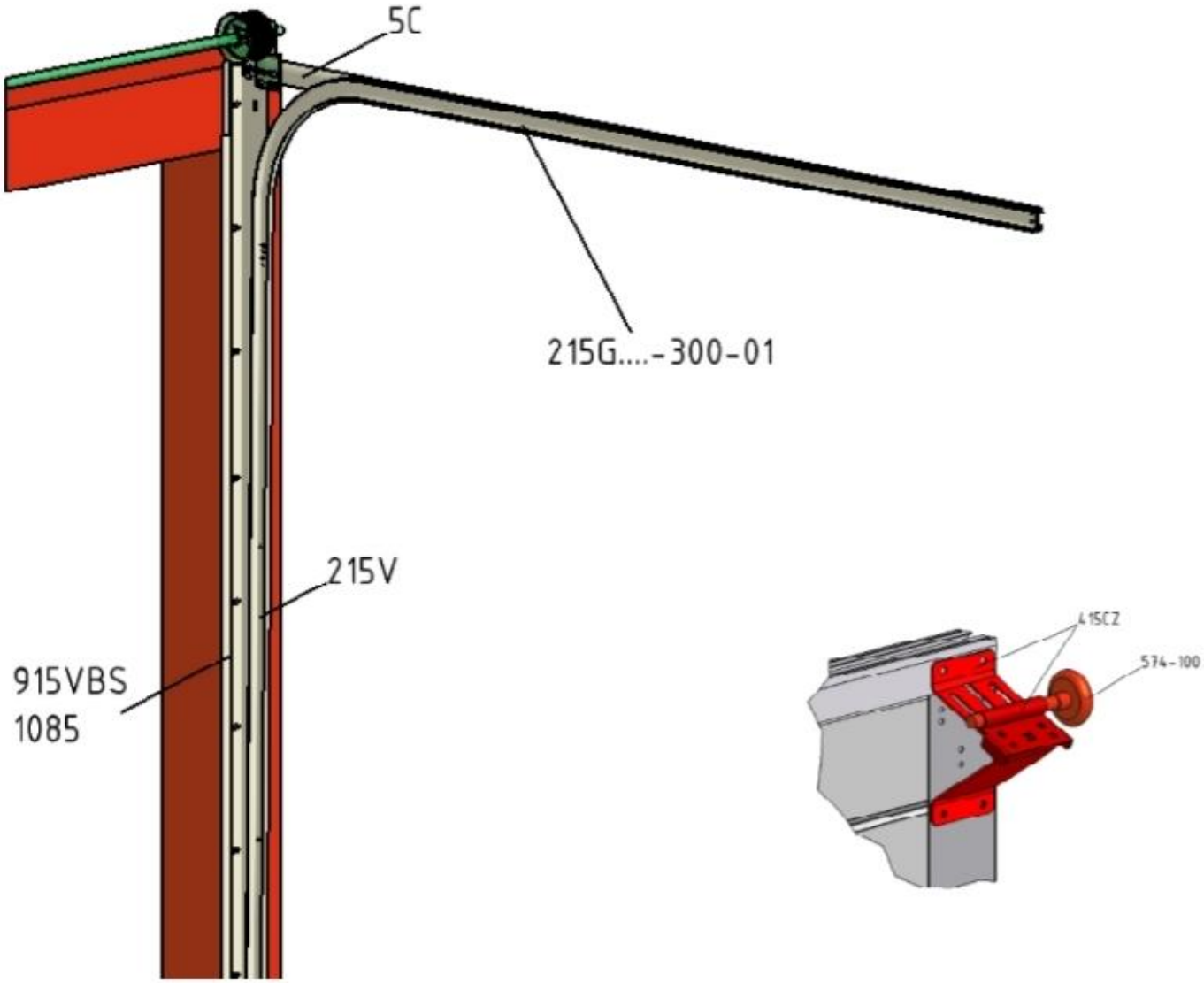

KEY
CATALUNYA

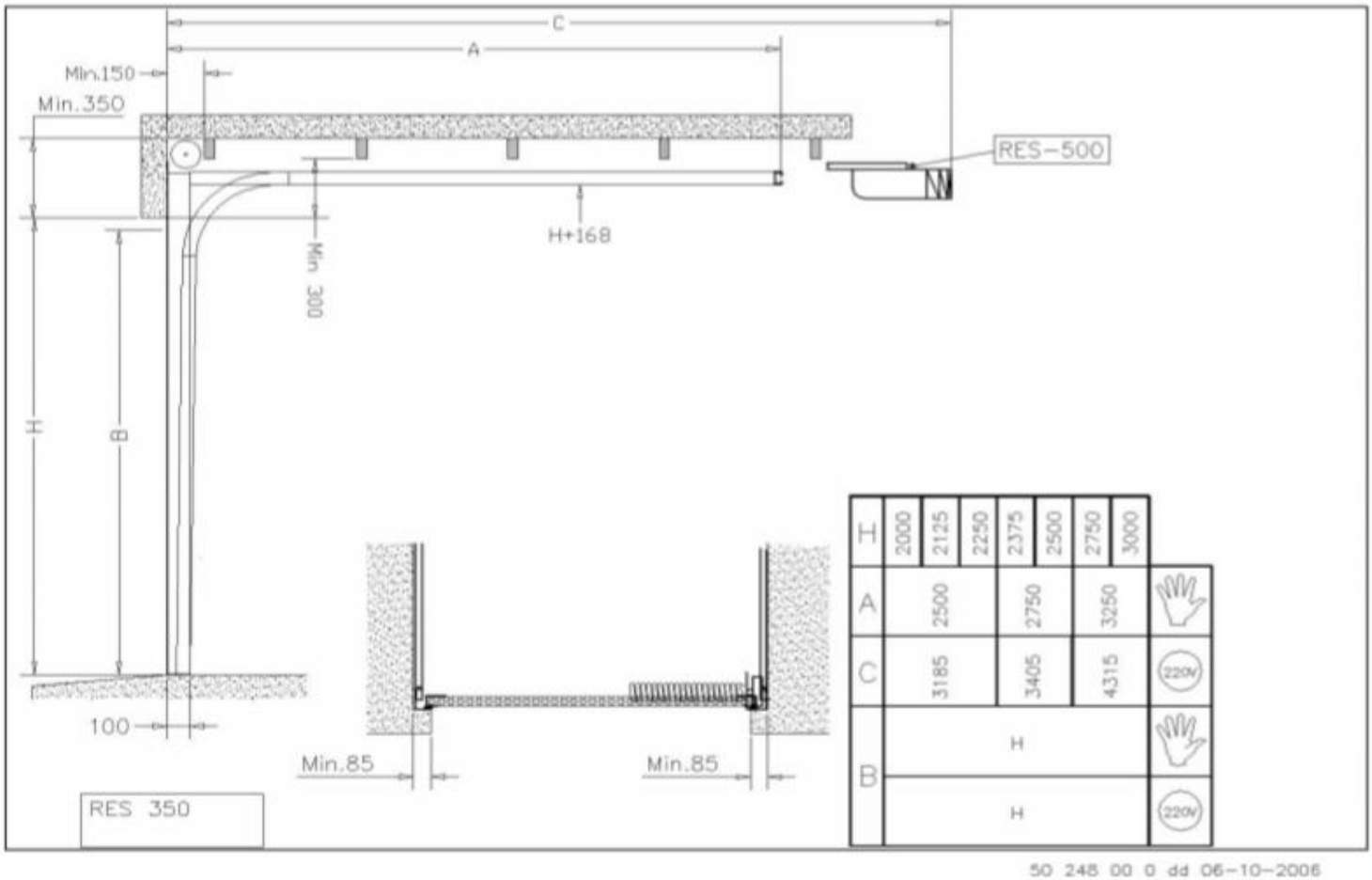

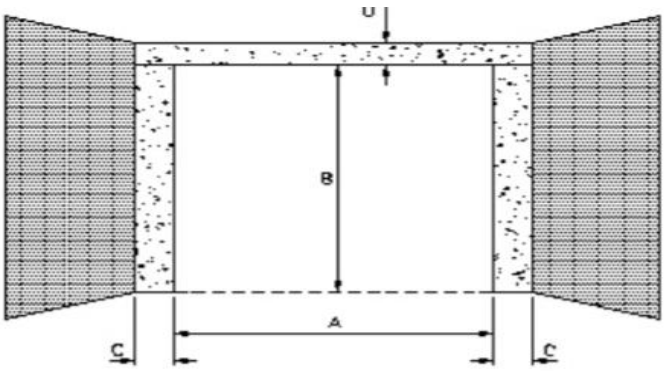

A= Ancho luz
B=Alto luz
C=Mínimo requerido 85mm
D=Dintel 350mm con motor techo
300mm sin motor
330mm con motor a eje

	A	B	B 220V
(304–12)	350	300	330
(651–667)	336	300	330

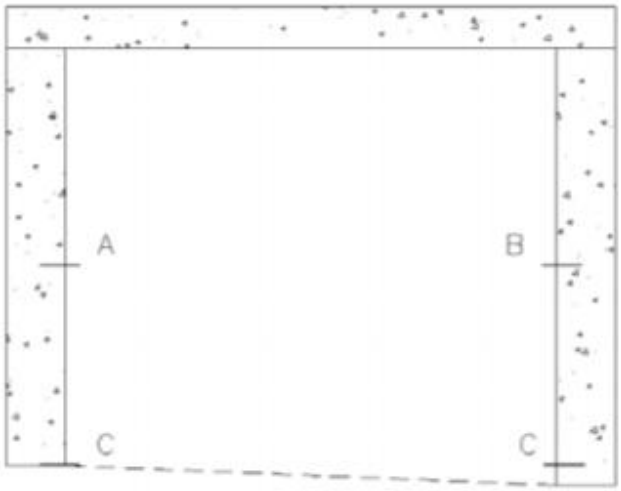

-Comprobar medidas de hueco

-Colocar guías verticales (asegúrese de realizar una correcta fijación de las guias a la pared mediante tacos)

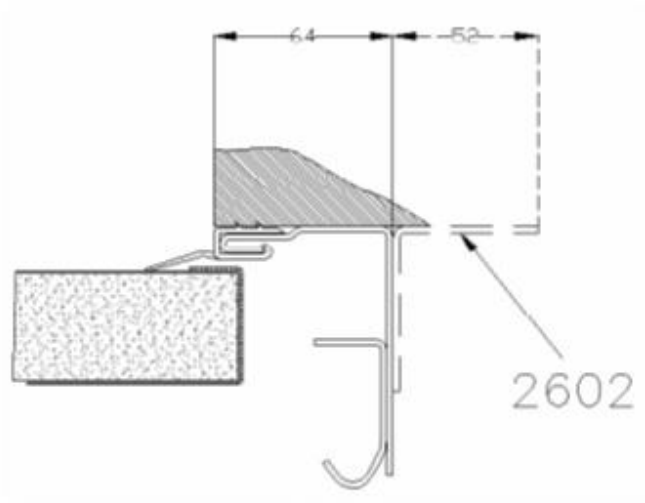

-El panel cargará 1’5 cm por cada lado.

-Las guías verticales deberan quedar fijadas en el canto de la luz del hueco. (Panel 30mm más ancho que hueco obra)

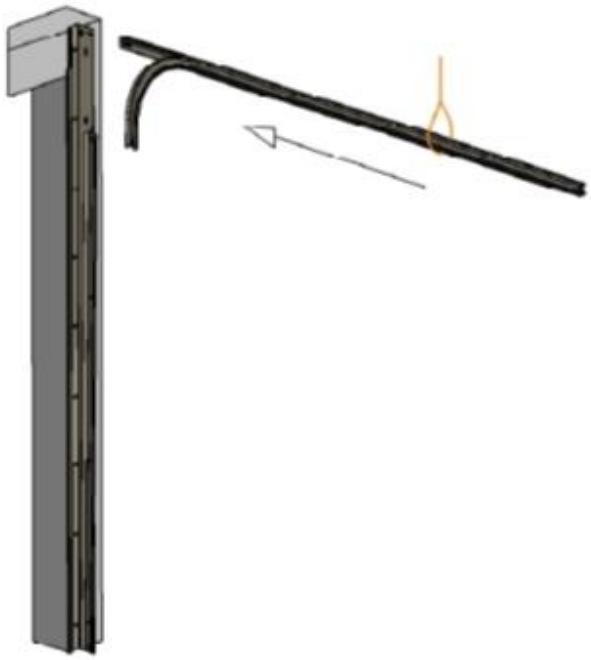

-Colocar guías horizontales mediante tornillos M6 a la curva y perfil de refuerzo.

-Sujetar al techo provisionalmente hasta no realizar sujeción.

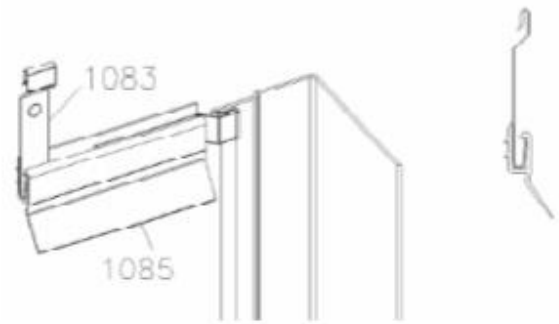

-Atornillar perfil para goma de dintel,
4 soportes <3000mm ancho
6 soportes >3000mm ancho

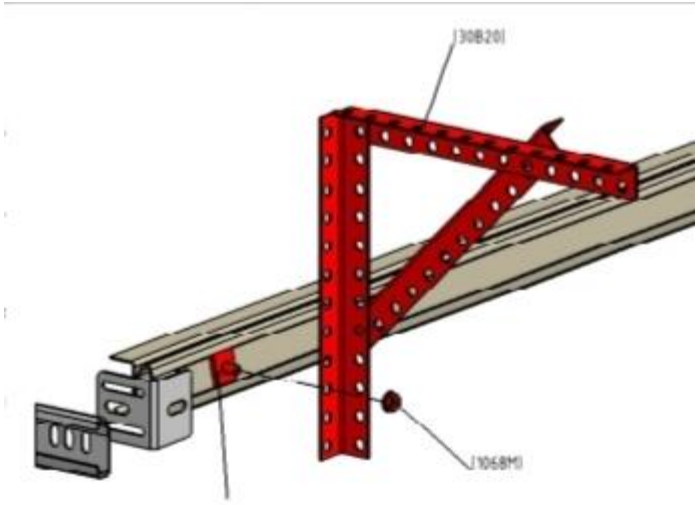

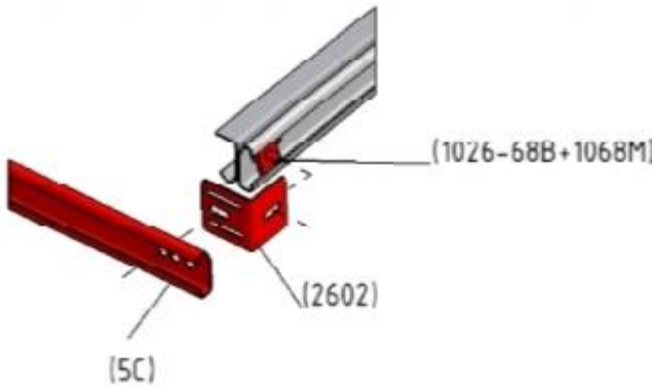

-Fijar la puerta al techo, mediante escuadra formada por perfiles perforados (Asegúrese de utilizar las fijaciones adecuadas para soportar el peso de la puerta, se recomienda realizar 4 puntos de soporte a techo, verificar que el techo es de hormigón o viga de hierro para una correcta sujeción)

-Atornillar el perfil galga trasera mediante tornillos M6

-Comprobar esquadra de guías horizontales

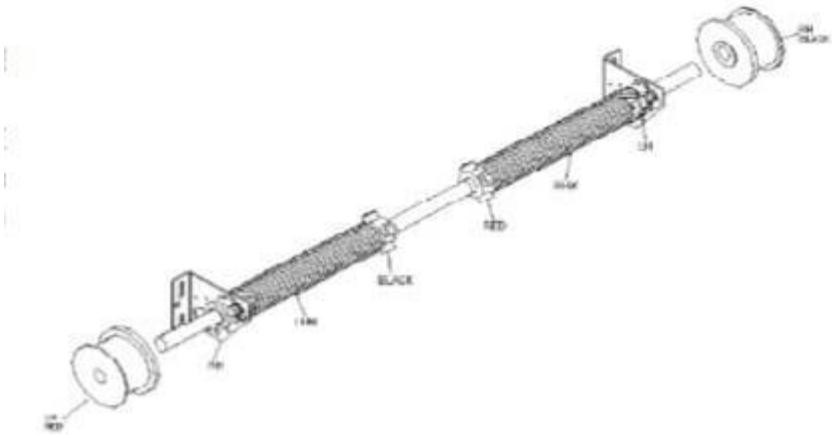

-Montaje de eje porta muelles para instalacion inferior a 3000mm

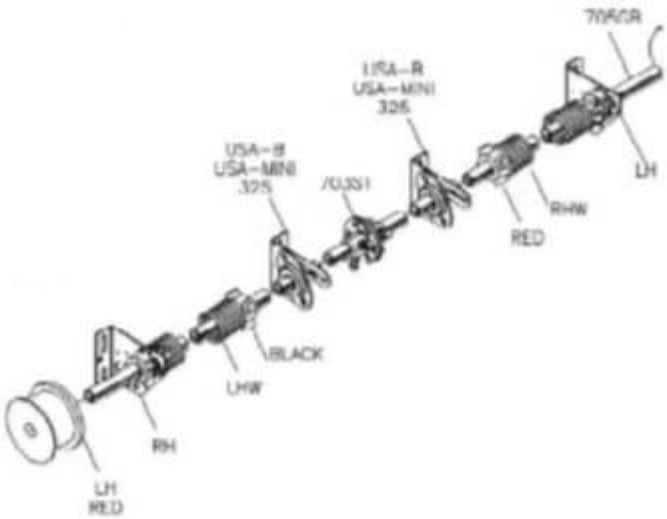

-Montaje de eje porta muelles para instalación superior a 3000mm (asegúrese de ralizar una correcta fijación de los soportes intermedios al dintel de obra)

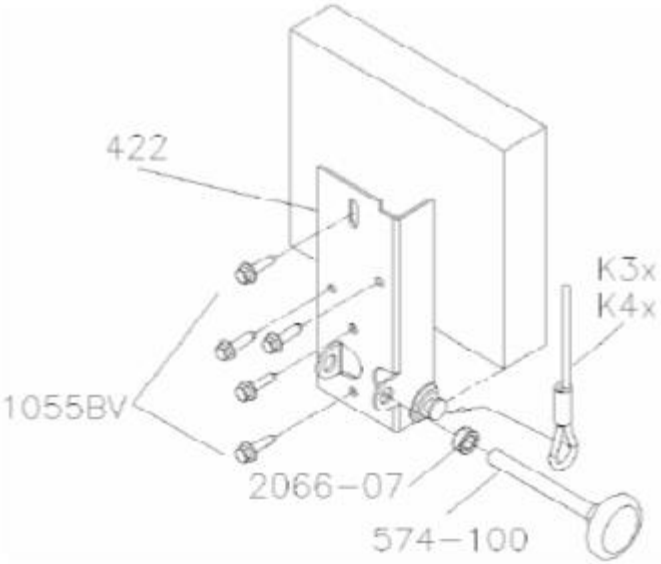

-Coloque los paneles de la puerta, y fije la placa base inferior. (Debe de quedar en línea por debajo del perfil de aluminio).

-Asegure el cable en el rodillo y colóquelo en el tambor enrolla cables

-Fije el eje porta muelles mediante un alicate de presión con los cables tensos.

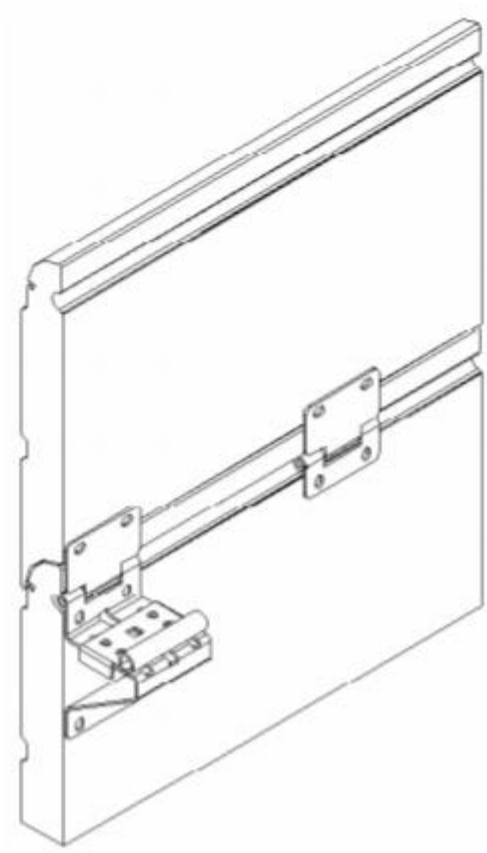

-Coloque el resto de bisagras laterales y ruedas y bisagras intermedias (no se recomienda dar tensión a los muelles sin tener todas las bisagras atornilladas)

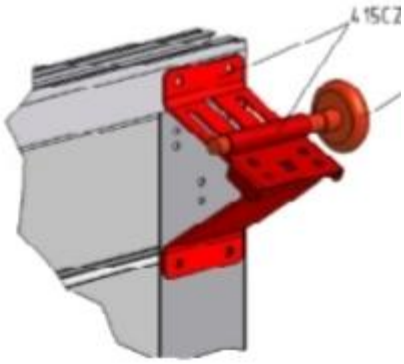

-Coloque el porta rodillos superior en su posición, y ajústelo para que el cierre de la puerta sea el correcto contra la goma del dintel

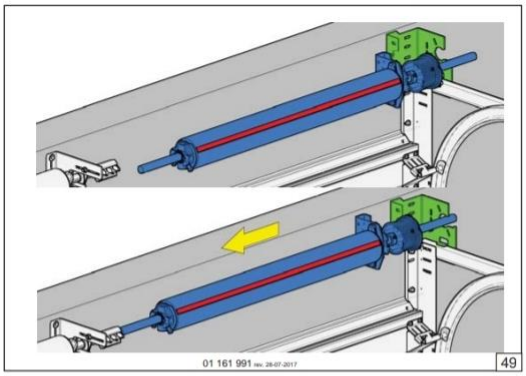

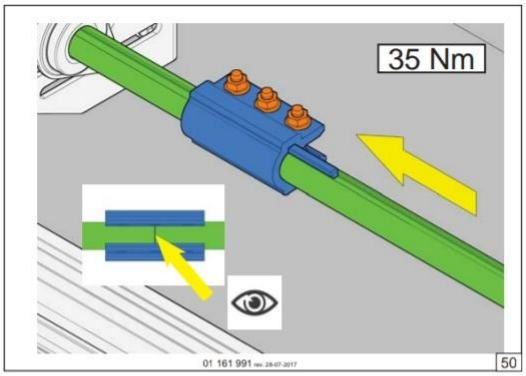

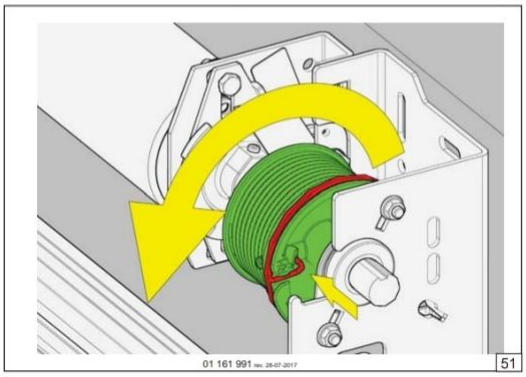

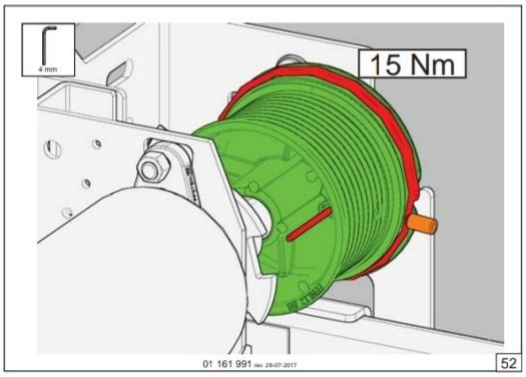

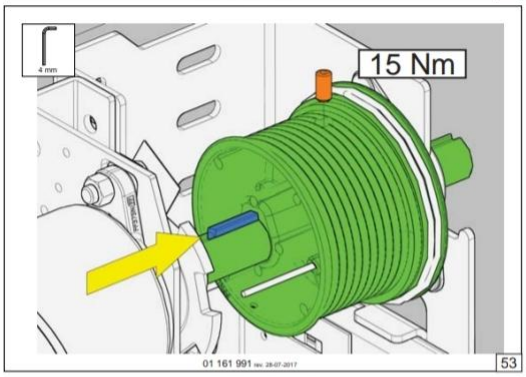

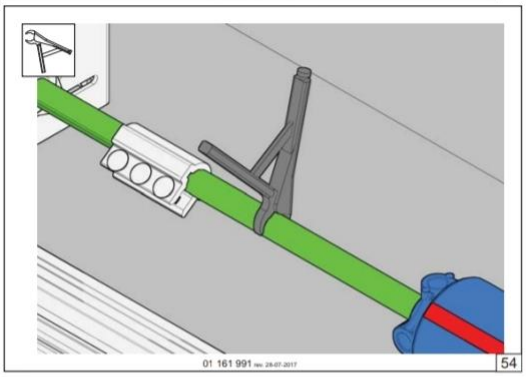

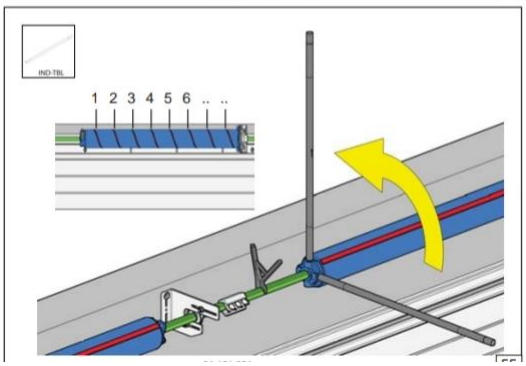

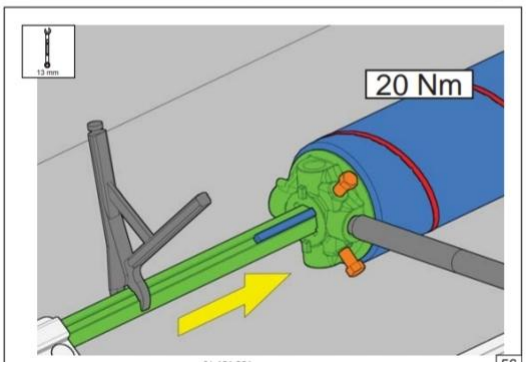

-Prepárese para dar tensión a los muelles. Colóquese en una correcta posición y con la seguridad necesaria para realizar el trabajo.

-Una vez tensados los muelles, verifique que el cable se encuentra correctamente alojado, apriete el tornillo de los muelles con la chaveta (verifique que todos los tornillos estan correctamente apretados), compruebe la compensación de la puerta, e imediatamente active el sistema de seguridad contra rotura de muelles.

-Realize todas las comprobaciones necesarias para garantizar el correcto funcionamiento de la puerta en manual. A continuación dispóngase a realizar la automatización de la puerta, siguiendo las instrucciones del fabricante del automatismo.

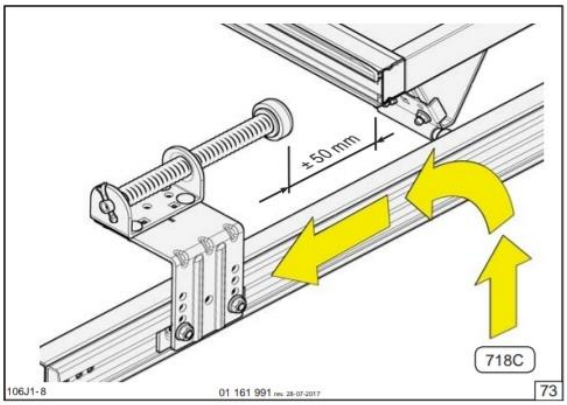

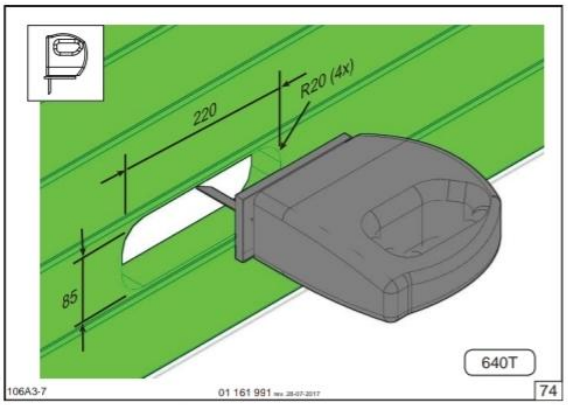

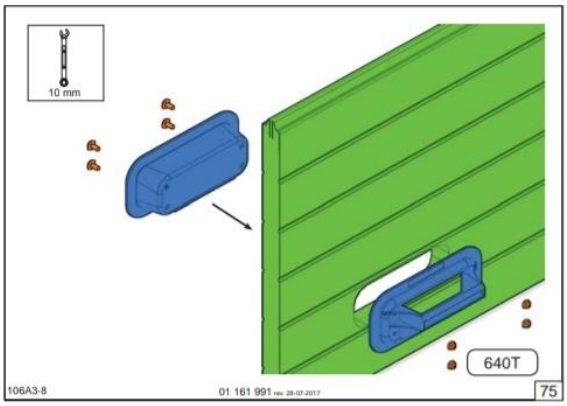

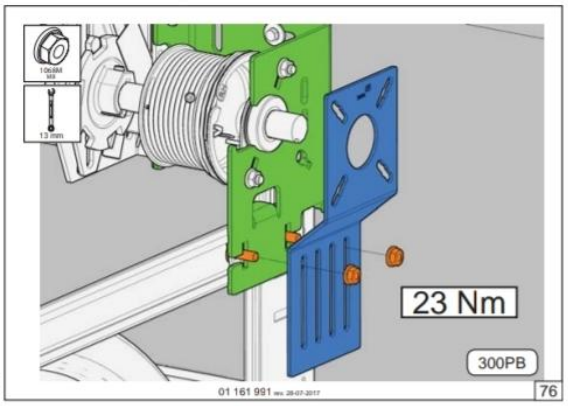

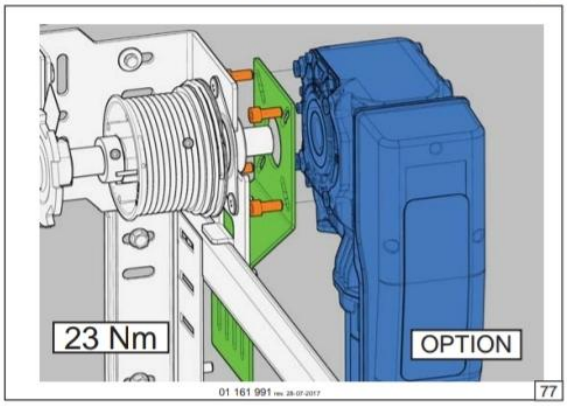

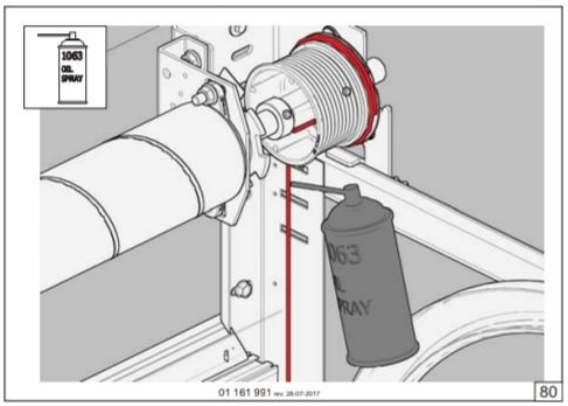

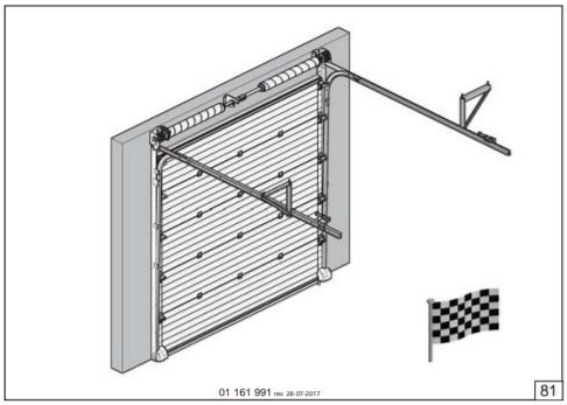

www.keycatalunya.cat

KEY
CATALUNYA

Monte los posibles accesorios complementarios que haya incluido en la puerta como: tirador, cerradura, pasador, etc. Consulte las instrucciones de montaje correspondiente.

NB! En una puerta con accionamiento eléctrico, no se deben montar cerraduras.

NB! Una puerta con control manual siempre deberá disponer de un tirador, instalada en un lugar seguro de la puerta.

NB! NO INSTALE UNA CUERDA EN UNA PUERTA CON CONTROL MOTORIZADO BAJO NINGUNA CIRCUNSTANCIA! ¡PODRÍA PROVOCAR LESIONES GRAVES O RIESGOS AL USUARIO DE LA PUERTA!

Coloque la placa de identificación CE en la puerta (¡obligatorio!), junto con las etiquetas de advertencia que pudieran ser necesarias.

Entregue los documentos necesarios al usuario final:

1. Manual de usuario
2. Instrucciones de desmontaje (incluidas en este manual)
3. Instrucciones de mantenimiento (incluidas en el manual de usuario)
4. Libro de registro de operaciones de servicio
5. Declaración de conformidad IIa, confirmando que la puerta cumple con la norma EN-13241-1.

KEY
CATALUNYA

SOLUCIÓN DE PROBLEMAS:

¿Qué se debe revisar si la puerta no está bien equilibrada?

Si una puerta no está correctamente equilibrada, es necesario comprobar los siguientes detalles:

1. **Exactitud de la información proporcionada:**
   - Peso de la hoja de la puerta (incluidos herrajes).
   - ¿Está distribuido uniformemente el peso en cada panel, o hay paneles con distinto peso que otros, por ejemplo, porque se utilicen paneles distintos (acristalados, portón de paso con perfiles pesados)?
2. **¿Se han entregado e instalado las piezas correctas?**
   Son especialmente importantes los tambores y los muelles:
   - ¿Se han entregado las dimensiones correctas?
3. **¿Se ha instalado correctamente la puerta?**
   - Las guías horizontales han de estar paralelas y horizontales, sin ninguna inclinación.
4. **¿Se han efectuado modificaciones posteriormente?**
   - Compruebe si se ha efectuado algún cambio durante el ajuste, o si se ha instalado un portón de paso, o se han colocado perfiles de refuerzo, etc.
5. **¿Se ha instalado y seleccionado adecuadamente el control eléctrico?**
   - ¿Es adecuado para esta puerta el motor instalado?
   - ¿Se ha ajustado correctamente el control electrónico para esta puerta? (Consulte el manual de instalación del control)
   - ¿Se ha colocado la fijación de la barra de arrastre con el panel superior en la posición correcta? (Consulte el anexo y el manual del control)

QUÉ HACER EN CASO DE ROTURA DE MUELLES O CABLES

NOTA. Asegúrese también de indicar al usuario final estos procedimientos.

Si se rompe algún muelle, la puerta se detendrá gracias al dispositivo de seguridad 656LH/RH. El usuario final deberá ponerse en contacto inmediatamente con un mecánico cualificado para puertas seccionales. El dispositivo de seguridad frente a rotura de muelles es de un sólo uso. Una vez accionado, se debe cambiar, junto con todos los componentes de la puerta que se puedan haber dañado, como muelles de torsión, piezas de torsión, soportes, etc. La puerta se debe inspeccionar a fondo.

Si se rompe un cable, el segundo cable detendrá la puerta, ya que se ha diseñado con la suficiente resistencia como para soportar todo el peso de la puerta. Del mismo modo, la puerta deberá ser inspeccionada por mecánicos cualificados para puertas seccionales, que cambiarán todos los componentes que se puedan haber dañado, como: placas base, cable, portarrodillos, rodillos, etc.

IDENTIFICACIÓN DE MUELLES

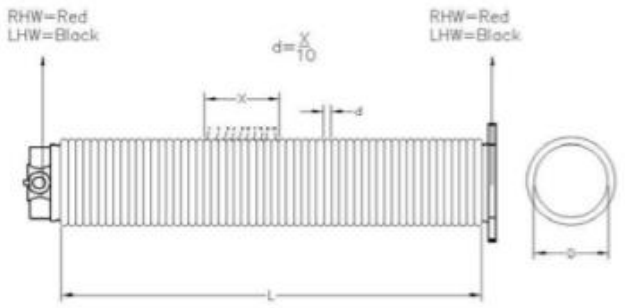

DESMONTAJE DE LA PUERTA SECCIONAL

¡ATENCIÓN! ¡ADVERTENCIA!
Para desmontar una puerta seccional, se deben adoptar una serie de medidas de precaución. Observe las siguientes advertencias e indicaciones, para seguridad de todos. En caso de duda, póngase en contacto con su proveedor.
El desmontaje sólo puede ser efectuado por montadores con experiencia. Este manual no está destinado a aficionados al bricolaje ni para montadores en formación.
Este manual trata únicamente de la instalación y el desmontaje de herrajes de puertas seccionales y, por lo tanto, se debe complementar con instrucciones para el resto de componentes.
PARA AMPLIAR LA INFORMACIÓN SOBRE ESTAS INSTRUCCIONES DE DESMONTAJE, LE REMITIMOS A LOS CAPÍTULOS SOBRE INSTALACIÓN DE ESTE MANUAL, QUE CONTIENEN DIBUJOS E INFORMACIÓN DETALLADA.

PASO 1. Destensado de los muelles de torsión
¡CUIDADO! Los muelles de torsión y las placas base están sometidos a tensiones elevadas. Opere siempre con mucha precaución. Utilice herramientas para tensado de las dimensiones apropiadas y en perfecto estado (vea esquema).
Para empezar el desmontaje de la puerta, ciérrela y bloquee el movimiento con unos alicates de presión en la guía vertical.
En primer lugar, libere la tensión de los muelles de torsión y el cable. Para ello, siga estas instrucciones:

1 Introduzca la primera barra de tensado completamente en el orificio de la pieza de torsión.
2 Soporte la tensión del muelle con esta barra.
3 Suelte los tornillos de la pieza móvil de torsión y retire la llave.
4 Gire la primera barra de tensado un cuarto de vuelta en el sentido requerido.
5 Introduzca la segunda barra de tensado por completo en el siguiente orificio de la pieza de torsión.
6 Traslade la tensión del muelle desde la primera barra de tensado a la segunda.
7 Extraiga la primera barra del orificio.
8 Gire la segunda barra un cuarto de vuelta en el sentido requerido.
9 Introduzca de nuevo la primera barra por completo en el siguiente orificio de la pieza de torsión.
10 Traslade ahora la tensión del muelle, desde la segunda barra a la primera.
11 Repita los pasos 4 a 10 hasta haber liberado completamente la tensión.
12 Retire la última barra de tensado.

PASO 2. Desconecte el control eléctrico. Siga las instrucciones del manual correspondiente al control.
PASO 3. Suelte los tambores y retire las chavetas, si las hay. Opere con cuidado, ya que podría quedar tensión en el cable. Compruebe si el cable está flojo. Retire el cable desconectándolo de la placa base y del tambor para cables.
PASO 4. Desmonte la estructura de guiado horizontal.
PASO 5. Retire los paneles de uno en uno de la estructura de guiado vertical, empezando por el superior. Para ello, afloje primero las bisagras y los rodillos.
PASO 6. Retire la estructura de eje del dintel, después de haber desmontado el motor del eje. Si el eje está partido y unido mediante un acoplamiento, desmonte éste primero y retire con cuidado las dos mitades del conjunto de eje.
¡Atención! Tenga cuidado con las piezas que puedan salirse del eje, como tambores para cables, soportes o chavetas.
PASO 7. Retire los conjuntos verticales de la estructura.
PASO 8. Asegúrese de eliminar todas las piezas y los paneles respetando el medio ambiente. Consulte a las autoridades locales la manera y el lugar de deposición de estos elementos como residuos.

KEY
CATALUNYA

MANTENIMIENTO Y SUSTITUCIÓN DE PIEZAS DE PUERTAS RESIDENCIALES

Una puerta seccional se debe mantener y revisar con regularidad para garantizar la seguridad en su funcionamiento. Esto se describe en las normas EN.

GENERALIDADES:

1 Los muelles de torsión, los soportes y otros componentes acoplados a los muelles y los cables están sometidos a grandes tensiones. ¡Si no se manejan correctamente, se pueden producir lesiones o daños!
Así pues, las tareas en estos componentes sólo pueden ser efectuadas por mecánicos cualificados para puertas seccionales.

2 La sustitución de componentes rotos o desgastados siempre será realizada por mecánicos cualificados para puertas seccionales.

3 Cuando revise la puerta, desconecte siempre la alimentación eléctrica. Compruebe que no puede volver a ser conectada sin que usted se dé cuenta.

MANTENIMIENTO REGULAR:

Tras la instalación:

1. Engrasar la parte móvil de las guías	MECÁNICO
2. Engrasar los cojinetes de los rodillos	MECÁNICO
3. Engrasar los ejes de los rodillos	MECÁNICO
4. Engrasar los cojinetes del eje	MECÁNICO
5. Engrasar los pasadores de las bisagras	MECÁNICO
6. Engrasar el cierre	MECÁNICO
7. Proteger los paneles con cera para automóviles	USUARIO
8. Untar las gomas ligeramente con vaselina	USUARIO

Tras tres meses:

1. Completar una inspección visual	MECÁNICO
2. Revisar la compensación y ajustarla si es necesario	MECÁNICO
3. Engrasar todos los puntos mencionados, si es necesario	MECÁNICO

Cada seis meses (o después de cada 750 ciclos):

1. Comprobar los daños, el desgaste o el deterioro en las juntas de estanqueidad laterales	USUARIO
2. Comprobar los daños, el desgaste o el deterioro en la junta de estanqueidad superior	USUARIO
3. Comprobar los daños, el desgaste o el deterioro en la junta de estanqueidad inferior	USUARIO
4. Engrasar todos los puntos mencionados previamente	USUARIO
5. Limpiar los paneles	USUARIO
6. Limpiar las mirillas (sólo lavar con agua, no utilizar trapos)	USUARIO
7. Eliminar la suciedad y los residuos de la puerta y su entorno	USUARIO

Cada doce meses (o después de cada 1500 ciclos):

1. Revisar o probar la fijación de los muelles a su soportes	MECÁNICO
2. Comprobar la compensación y ajustarla si es necesario	MECÁNICO
3. Comprobar los daños, el desgaste o el deterioro en los cables	MECÁNICO
4. Revisar los puntos de conexión de los cables en los tambores y la placa base	MECÁNICO
5. Revisar el estado de desgaste de los rodillos y el juego para	

KEY
CATALUNYA

	moverse libremente	MECÁNICO
6.	Comprobar las bisagras por si hubiesen roturas	MECÁNICO
7.	Comprobar daños, desgaste y oxidación de los paneles	MECÁNICO
8.	Revisar el dispositivo de seguridad frente a rotura de muelles según las instrucciones del manual	MECÁNICO
9.	Revisar y comprobar los sistema de seguridad del motor	MECÁNICO
10.	Revisar el funcionamiento manual de la puerta	MECÁNICO
11.	Engrasar los muelles	MECÁNICO

Pasados dos años (o después de cada 3000 ciclos):

1.	Engrasar todos los puntos mencionados previamente	MECÁNICO
2.	Revisar o probar la fijación de los muelles a los herrajes	MECÁNICO
3.	Comprobar el equilibrio de la puerta y ajustarlo si es necesario	MECÁNICO
4.	Comprobar los daños, el desgaste o el deterioro en los cables	MECÁNICO
5.	Revisar los puntos de conexión de los cables en los tambores y la placa base	MECÁNICO
6.	Revisar el estado de desgaste de los rodillos y el juego para moverse libremente	MECÁNICO
7.	Comprobar las bisagras por si hubiesen roturas	MECÁNICO
8.	Comprobar daños, desgaste y oxidación de los paneles	MECÁNICO
9.	Revisar el dispositivo de seguridad frente a rotura de muelles según las instrucciones del manual	MECÁNICO
10.	Revisar y comprobar los sistema de seguridad del motor	MECÁNICO
11.	Revisar el funcionamiento manual de la puerta	MECÁNICO
12.	Engrasar los muelles	MECÁNICO
13.	Comprobar daños, desgaste o deterioro en las juntas de estanqueidad laterales	MECÁNICO
14.	Comprobar años, desgaste o deterioro en la junta de estanqueidad superior	MECÁNICO
15.	Comprobar daños, desgaste o deterioro en la junta de estanqueidad inferior	MECÁNICO
16.	Comprobar daños, desgaste o deterioro en el eje	MECÁNICO
17.	Comprobar daños, desgaste o deterioro en la placa base	MECÁNICO
18.	Revisar la fijación del tambor al eje (¡chavetas!)	MECÁNICO
19.	Comprobar y reapretar las fijaciones del acoplamiento	MECÁNICO
20.	Revisar las conexiones del sistema de guiado	MECÁNICO
21.	Revisar la fijación de la puerta al dintel y al techo	MECÁNICO

Para el engrasado, utilice : PTFE o SAE20.
Para la limpieza, utilice : Jabón suave con agua. No utilice jabones agresivos ni trapos.